Cisal
TEL. (+39) 0322 918111
MAIL. cisal@cisal.it

Miscelatore monocomando bidet NUANCE X32_X2000564

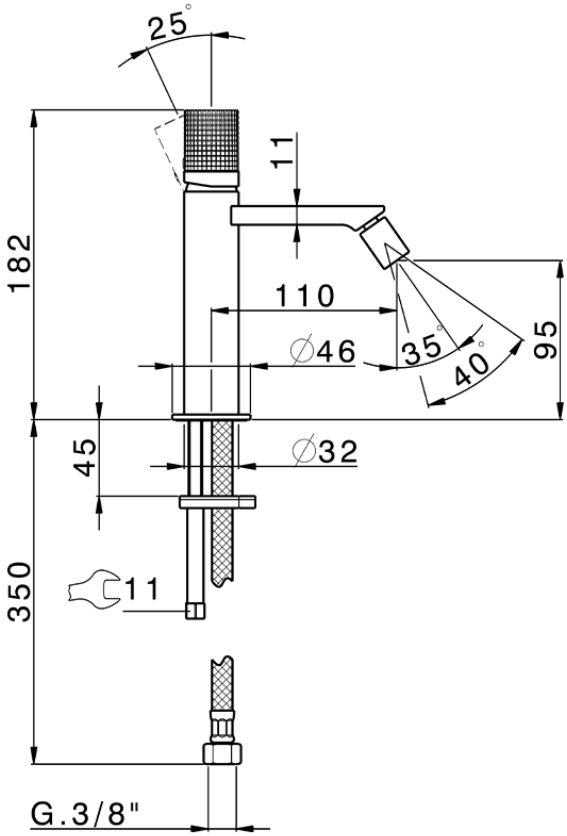

X2000564

https://www.cisal.it/miscelatore-monocomando-bidet-nuance-x32-x2000564

2026-05-11

© 2021 Cisal. Via Pietro Durio 160 - 28010 - Alzo (NO) - Italia
Mail: cisal@cisal.it, Telefono: (+39) 0322 918111, P.Iva IT02422810032.