Cisal
TEL. (+39) 0322 918111
MAIL. cisal@cisal.it

Colonna vasca termostatica 3 funzioni CHERIE_CEC83010

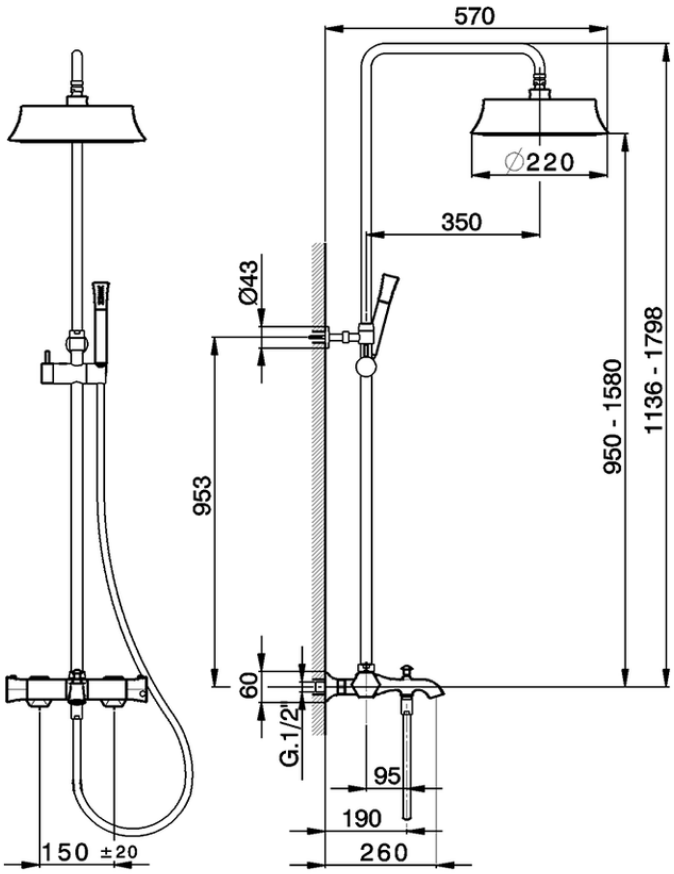

CEC83010

https://www.cisal.it/colonna-vasca-termostatica-3-funzioni-cherie-cec83010

2026-04-08

© 2021 Cisal. Via Pietro Durio 160 - 28010 - Alzo (NO) - Italia
Mail: cisal@cisal.it, Telefono: (+39) 0322 918111, P.Iva IT02422810032.