Miscelatore monocomando vasca ARCANA EMPRESS_EM000130

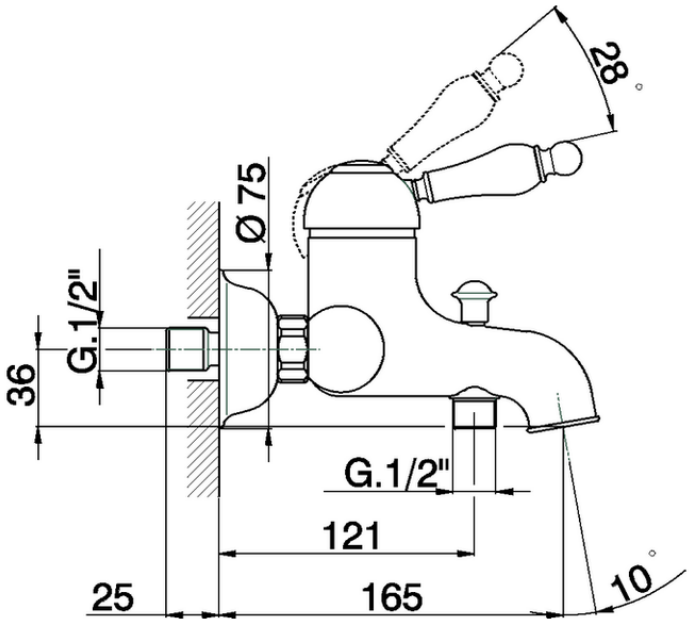

EM000130 https://www.cisal.it/miscelatore-monocomando-vasca-arcana-empress-em000130

2026-11-26

© 2021 Cisal. Via Pietro Durio 160 - 28010 - Alzo (NO) - Italia
Mail: cisal@cisal.it, Telefono: (+39) 0322 918111, P.Iva IT02422810032.