Cisal
TEL. (+39) 0322 918111
MAIL. cisal@cisal.it

Miscelatore termostatico bordo vasca 4 fori GRACE_GLT76010

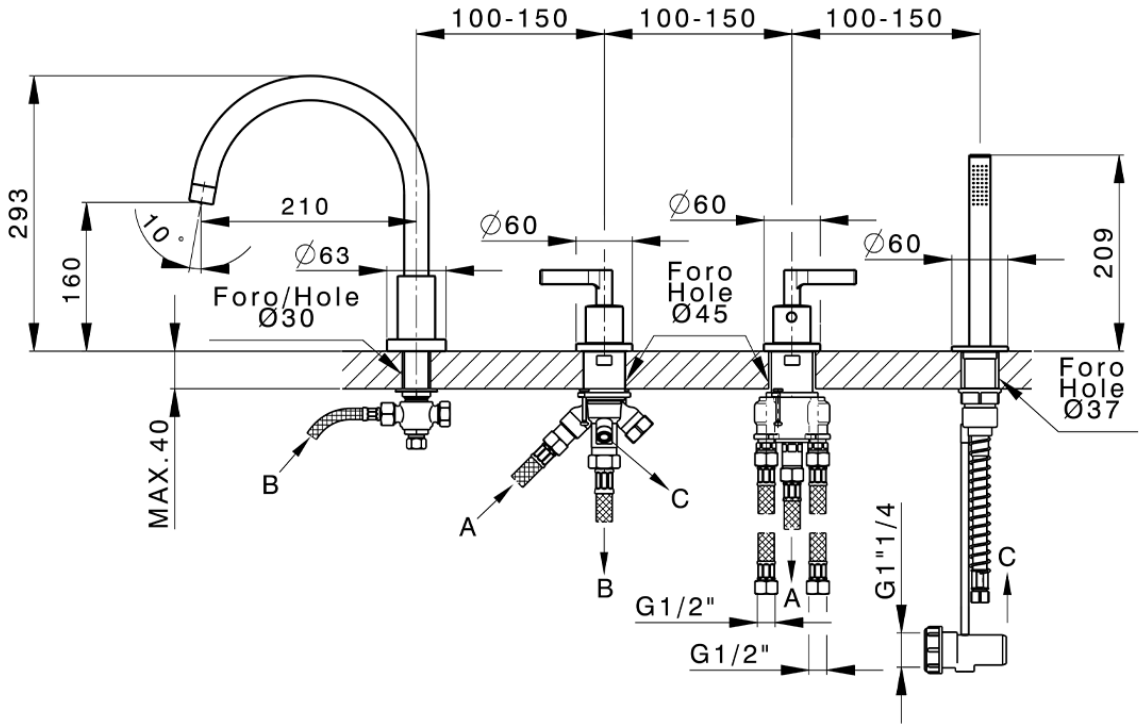

GLT76010

https://www.cisal.it/miscelatore-termostatico-bordo-vasca-4-fori-grace-glt76010

2026-06-19

© 2021 Cisal. Via Pietro Durio 160 - 28010 - Alzo (NO) - Italia
Mail: cisal@cisal.it, Telefono: (+39) 0322 918111, P.Iva IT02422810032.