Cisal
TEL. (+39) 0322 918111
MAIL. cisal@cisal.it

Parte esterna monocomando vasca-doccia incasso LINEAVIVA_LV002300

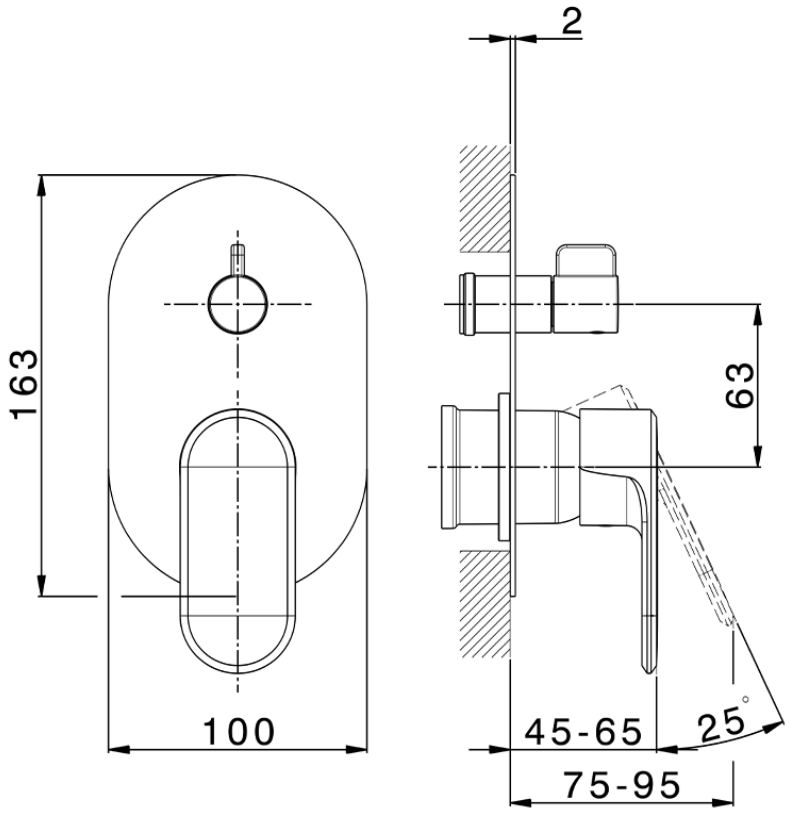

LV002300 https://www.cisal.it/parte-esterna-monocomando-vasca-doccia-incasso-lineaviva-lv002300

2026-11-24

© 2021 Cisal. Via Pietro Durio 160 - 28010 - Alzo (NO) - Italia
Mail: cisal@cisal.it, Telefono: (+39) 0322 918111, P.Iva IT02422810032.