Cisal
TEL. (+39) 0322 918111
MAIL. cisal@cisal.it

Completo doccia con presa acqua PUSH&SHOWER_DS0G5110

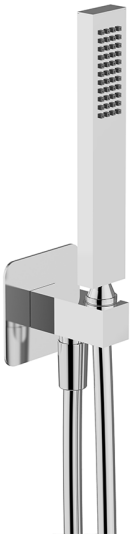

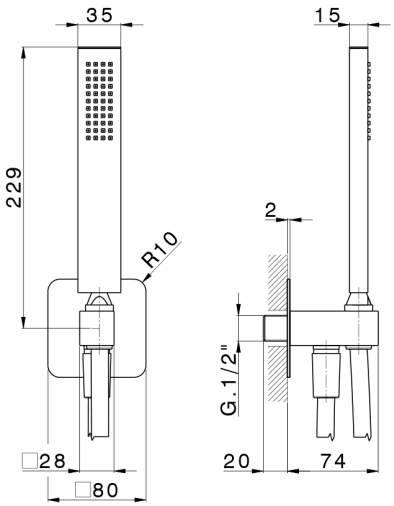

MODELLO **DS0G5110**

Completo doccia con presa acqua,supporto doccetta murale,doccetta monogetto minimalista 35x15 mm Ottone,piastra raggiata 80x80 mm,flessibile liscio SUPREME 150 cm

FINITURE DISPONIBILI

21	21 Cromo
24	24 Oro
26	26 Vecchio Rame
2B	2B Nichel Lucido
2F	2F Nichel Spazzolato
2W	2W Oro Spazzolato
3W	3W Brushed Black Titanium
5G	5G Oro Rosa
40	40 Nero Opaco

CARATTERISTICHE

2026-11-27

© 2021 Cisal. Via Pietro Durio 160 - 28010 - Alzo (NO) - Italia
Mail: cisal@cisal.it, Telefono: (+39) 0322 918111, P.Iva IT02422810032.