Cisal
TEL. (+39) 0322 918111
MAIL. cisal@cisal.it

Parte esterna monocomando vasca a pavimento GRACE_GC014200

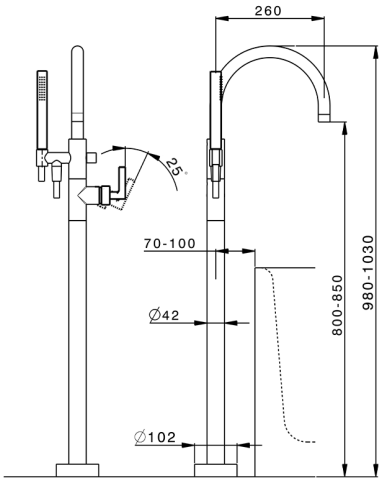

MODELLO **GC014200**

Parte esterna monocomando vasca a pavimento,supporto doccetta su colonna,doccetta monogetto D.22,5 mm in Ottone,flessibile liscio SUPREME 150 cm,per art.ZA004510

FINITURE DISPONIBILI

- **21** 21 Cromo
- **2F** 2F Nichel Spazzolato
- **2W** 2W Oro Spazzolato
- **5H** 5H Dark Brass Brushed
- **5L** 5L Black Titanium Spazzolato
- **6T** 6T Cromo/Nero Opaco

CARATTERISTICHE

Ricambio Cartuccia	**ZZ95409000**
Cartuccia Monocomando 35 mm	
Installazione	**Incasso**
Parti Incasso necessarie	**ZA004510**

EcoStop

Con il Dispositivo EcoStop l'apertura dell'acqua avviene con un punto duro al 50% circa della portata. Un fermo a metà apertura, da vincere con una leggera forza solo e soltanto quando ci sia una reale necessità di richiesta d'acqua alla massima portata. Ciò permette di consumare fino al 50% in meno di acqua.

© 2021 Cisal. Via Pietro Durio 160 - 28010 - Alzo (NO) - Italia
Mail: cisal@cisal.it, Telefono: (+39) 0322 918111, P.Iva IT02422810032.

Cisal
TEL. (+39) 0322 918111
MAIL. cisal@cisal.it

Parte incasso monocomando free-standing INCASSO_ZA004510

MODELLO **ZA004510**

Parte incasso monocomando free-standing

FINITURE DISPONIBILI

04 04 Senza Finitura

CARATTERISTICHE

Incasso	**1**

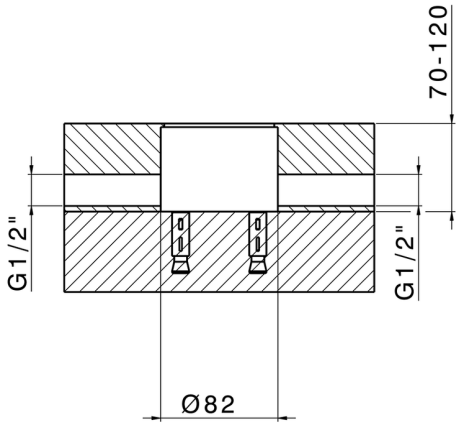

2025-08-18

© 2021 Cisal. Via Pietro Durio 160 - 28010 - Alzo (NO) - Italia
Mail: cisal@cisal.it, Telefono: (+39) 0322 918111, P.Iva IT02422810032.