Cisal
TEL. (+39) 0322 918111
MAIL. cisal@cisal.it

Raccordo verticale fisso ARCANA COMPLEMENTI_AR003801

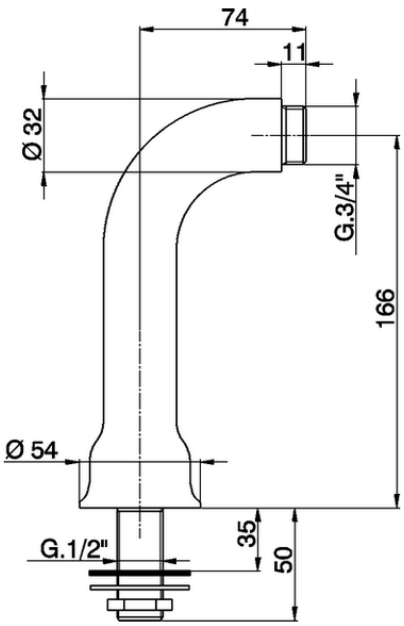

AR003801

https://www.cisal.it/raccordo-verticale-fisso-arcana-complementi-ar003801

2025-10-13

© 2021 Cisal. Via Pietro Durio 160 - 28010 - Alzo (NO) - Italia
Mail: cisal@cisal.it, Telefono: (+39) 0322 918111, P.Iva IT02422810032.