Cisal
TEL. (+39) 0322 918111
MAIL. cisal@cisal.it

Parte esterna monocomando doccia incasso NUOVA LESS_LN003000

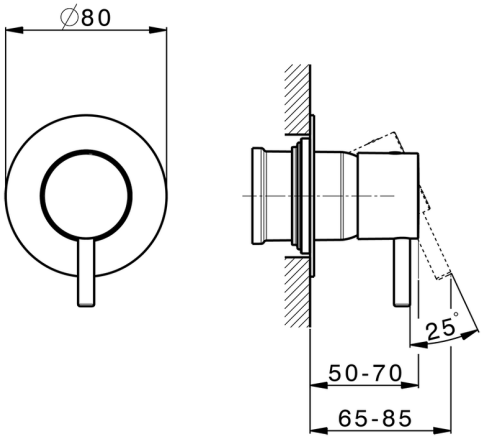

MODELLO **LN003000**

Parte esterna monocomando doccia incasso,senza parte incasso,per art.ZA005300

FINITURE DISPONIBILI

21 21 Cromo

2F 2F Nichel Spazzolato

40 40 Nero Opaco

4Q 4Q Bianco Opaco

CARATTERISTICHE

Installazione	**Incasso**
Parti Incasso necessarie	**ZA005301**
	ZA005300

© 2021 Cisal. Via Pietro Durio 160 - 28010 - Alzo (NO) - Italia
Mail: cisal@cisal.it, Telefono: (+39) 0322 918111, P.Iva IT02422810032.

Cisal
TEL. (+39) 0322 918111
MAIL. cisal@cisal.it

Parte esterna monocomando doccia incasso NUOVA LESS_LN003000

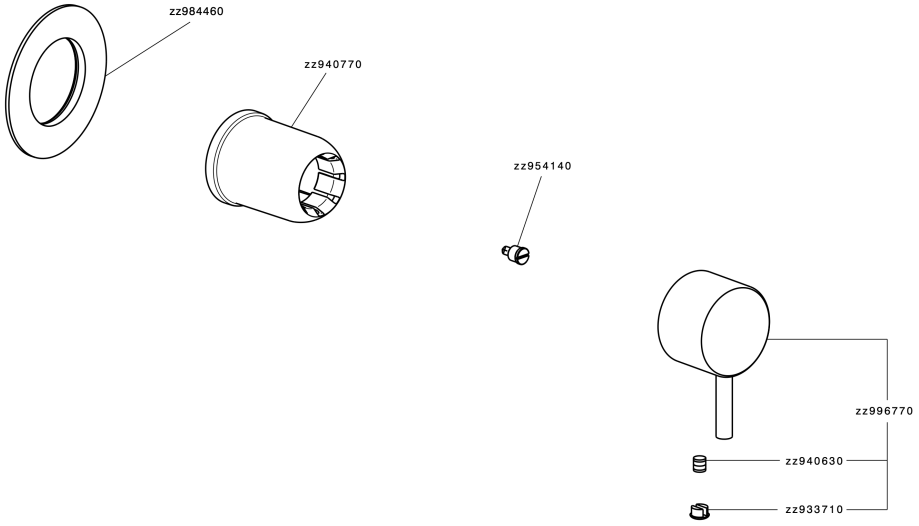

LN003000 https://www.cisal.it/parte-esterna-monocomando-doccia-incasso-nuova-less-ln003000

© 2021 Cisal. Via Pietro Durio 160 - 28010 - Alzo (NO) - Italia
Mail: cisal@cisal.it, Telefono: (+39) 0322 918111, P.Iva IT02422810032.

Cisal
TEL. (+39) 0322 918111
MAIL. cisal@cisal.it

Parte incasso monocomando doccia INCASSO_ZA005301

MODELLO **ZA005301**

Parte incasso monocomando doccia,doccia incasso 1/2",senza parte esterna,con silenziatori

FINITURE DISPONIBILI

04 04 Senza Finitura

CARATTERISTICHE

Ricambio Cartuccia	**ZZ94035000**
Incasso	**1**

Cartuccia Monocomando 35 mm

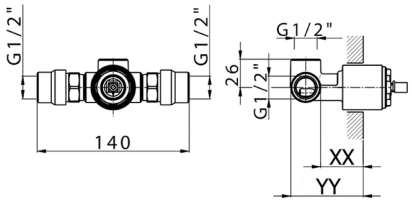

Piastra/Plate/Plaque/Platte/Placa
2-3mm: XX 27-47 YY 54-74
10mm: XX 16-40 YY 43-68

© 2021 Cisal. Via Pietro Durio 160 - 28010 - Alzo (NO) - Italia
Mail: cisal@cisal.it, Telefono: (+39) 0322 918111, P.Iva IT02422810032.

Cisal
TEL. (+39) 0322 918111
MAIL. cisal@cisal.it

Parte incasso monocomando doccia INCASSO_ZA005300

MODELLO **ZA005300**

Parte incasso monocomando doccia,doccia incasso 1/2",senza parte esterna

FINITURE DISPONIBILI

04 04 Senza Finitura

CARATTERISTICHE

Ricambio Cartuccia	**ZZ94035000**
Incasso	**1**

Cartuccia Monocomando 35 mm

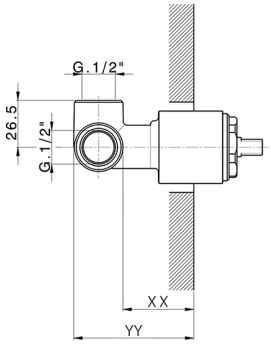

Piastra/Plate/Plaque/Platte/Placa
2-3mm: XX 27-47 YY 54-74
10mm: XX 16-40 YY 43-68

2025-08-01

© 2021 Cisal. Via Pietro Durio 160 - 28010 - Alzo (NO) - Italia
Mail: cisal@cisal.it, Telefono: (+39) 0322 918111, P.Iva IT02422810032.