Cisal
TEL. (+39) 0322 918111
MAIL. cisal@cisal.it

Piletta 1"1/4 per lavabo COMPLEMENTI_ZA001610



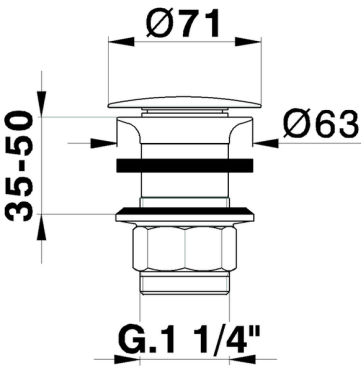

MODELLO **ZA001610**

Piletta 1"1/4 per lavabo,sempre aperto,per sistema scarico senza troppo pieno,per spessori max 50 mm

FINITURE DISPONIBILI

21	21 Cromo
24	24 Oro
2A	2A Nichel Satinato Spazzolato
2B	2B Nichel Lucido
2P	2P Oro Rosa

CARATTERISTICHE

2026-11-24

© 2021 Cisal. Via Pietro Durio 160 - 28010 - Alzo (NO) - Italia
Mail: cisal@cisal.it, Telefono: (+39) 0322 918111, P.Iva IT02422810032.