Piletta 1"1/4 per lavabo COMPLEMENTI_ZA001610

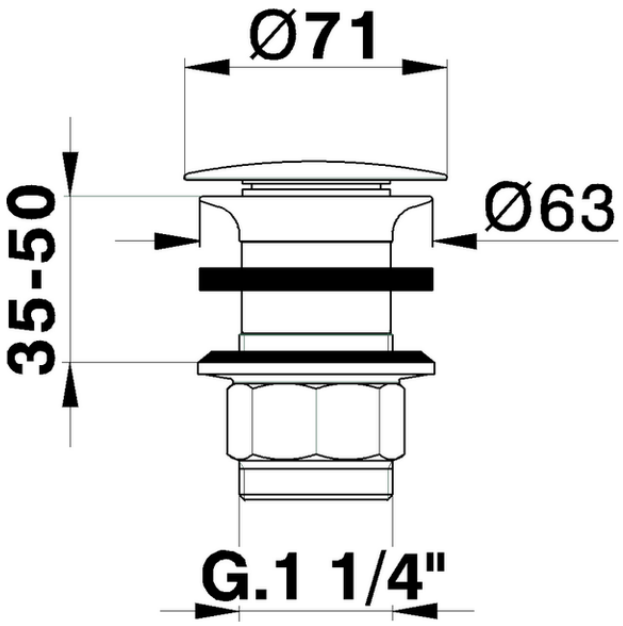

ZA001610

https://www.cisal.it/piletta-11-4-per-lavabo-complementi-za001610

2026-11-24

© 2021 Cisal. Via Pietro Durio 160 - 28010 - Alzo (NO) - Italia
Mail: cisal@cisal.it, Telefono: (+39) 0322 918111, P.Iva IT02422810032.