Cisal
TEL. (+39) 0322 918111
MAIL. cisal@cisal.it

# Piletta 1"1/4 per lavabo COMPLEMENTI_ZA001610



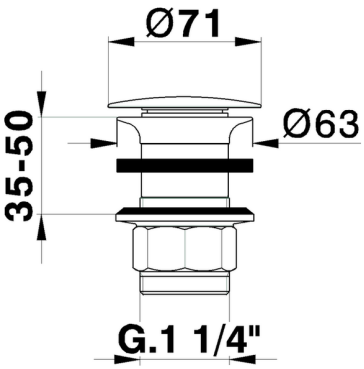


MODELLO **ZA001610**

Piletta 1"1/4 per lavabo,sempre aperto,per sistema scarico senza troppo pieno,per spessori max 50 mm

FINITURE DISPONIBILI

| | |
|---|---|
| **21** | 21 Cromo |
| **24** | 24 Oro |
| **2A** | 2A Nichel Satinato Spazzolato |
| **2B** | 2B Nichel Lucido |
| **2P** | 2P Oro Rosa |

CARATTERISTICHE

2026-11-24

© 2021 Cisal. Via Pietro Durio 160 - 28010 - Alzo (NO) - Italia
Mail: cisal@cisal.it, Telefono: (+39) 0322 918111, P.Iva IT02422810032.