Bocca di erogazione CHERIE_CE000240

cisal

CE 00024 0

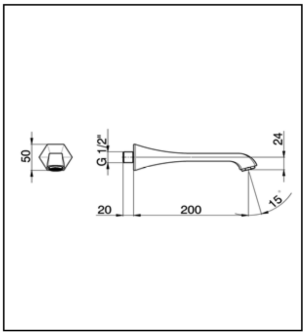

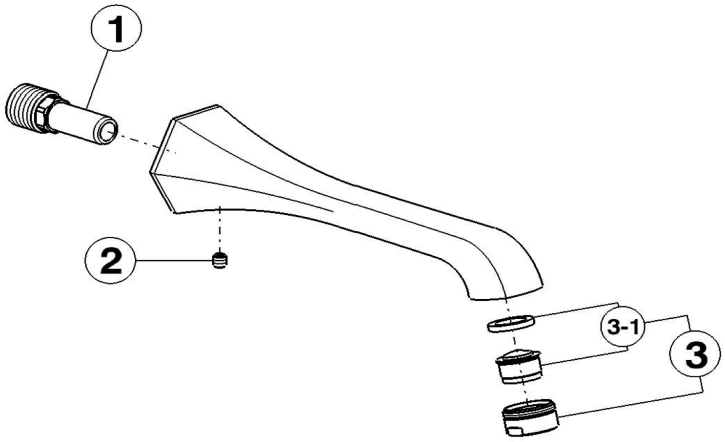

NR	DESCRIZIONE DESCRIPTION DESCRIPTION BESCREIBUNG DESCRIPCIÓN	N.CODICE NR.CODE CODE NO. WERSKNR. N.CÓDIGO	NR	DESCRIZIONE DESCRIPTION DESCRIPTION BESCREIBUNG DESCRIPCIÓN	N.CODICE NR.CODE CODE NO. WERSKNR. N.CÓDIGO	NR	DESCRIZIONE DESCRIPTION DESCRIPTION BESCREIBUNG DESCRIPCIÓN	N.CODICE NR.CODE CODE NO. WERSKNR. N.CÓDIGO
1	Attacco per bocca incasso Raccord pour bec à encastrer Connection for built-in spout Anschluss fuer UP Auslauf Conexión para caño para empotrar	ZZ933550						
2	Grano punta piana inox Vis speciale inox M.6x6 Screw-stainless steel M.6x6 Madenschraube M6x6 Clavija con punta plana acero inoxidable	ZZ946430						
3	Aeratore M.24x1 IC Mousseur M.24x1 IC Mousseur M.24x1 IC Perlator M.24x1 IC Aireador M.24x1 IC	ZZ949660						
3-1	Cartuccia per aeratore M.24x1 Cartouche pour mousseur M.24x1 Mousseur cartridge M.24x1 Kartusche fuer Perlator M.24x1 Cartucho para aireador M.24x1	ZZ927260						

CE000240

https://www.cisal.it/bocca-di-erogazione-cherie-ce000240

2025-08-02

© 2021 Cisal. Via Pietro Durio 160 - 28010 - Alzo (NO) - Italia
Mail: cisal@cisal.it, Telefono: (+39) 0322 918111, P.Iva IT02422810032.