Cisal
TEL. (+39) 0322 918111
MAIL. cisal@cisal.it

Miscelatore doccia ARCANA TOSCANA_TS000441

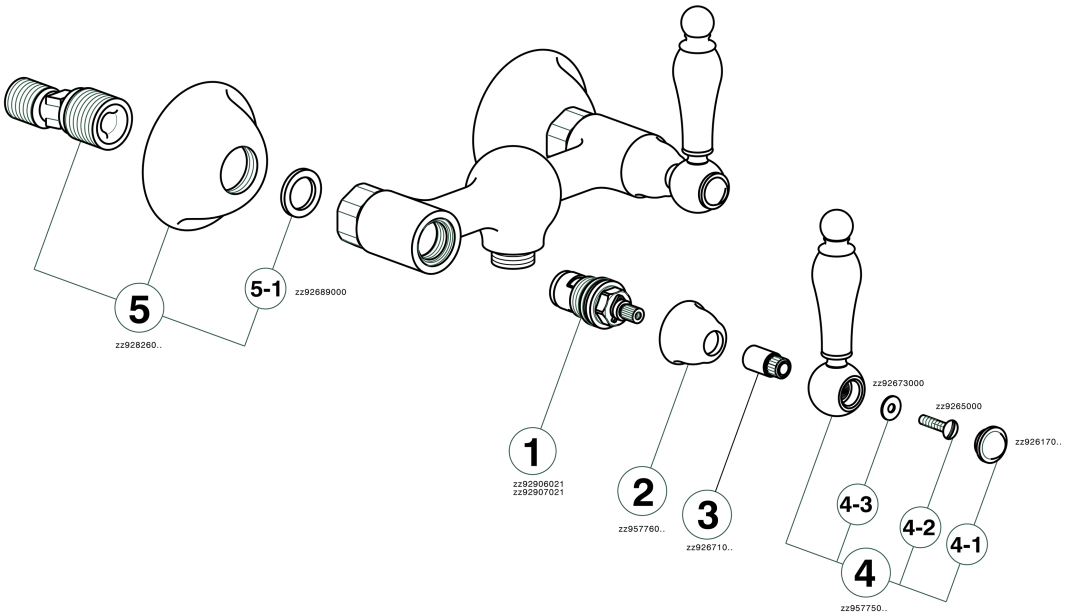

TS000441

https://www.cisal.it/miscelatore-doccia-arcana-toscana-ts000441

2026-11-23

© 2021 Cisal. Via Pietro Durio 160 - 28010 - Alzo (NO) - Italia
Mail: cisal@cisal.it, Telefono: (+39) 0322 918111, P.Iva IT02422810032.