Cisal
TEL. (+39) 0322 918111
MAIL. cisal@cisal.it

Miscelatore doccia ARCANA TOSCANA_TS000441



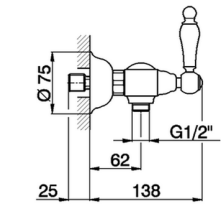

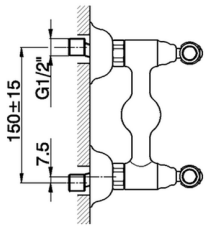

MODELLO **TS000441**

Miscelatore doccia,senza completo doccia,attacco per flessibile 1/2" M

FINITURE DISPONIBILI

21 21 Cromo

24 24 Oro

26 26 Vecchio Rame

27 27 Vecchio Bronzo

2A 2A Nichel Satinato Spazzolato

74 74 Cromo/Oro

CARATTERISTICHE

© 2021 Cisal. Via Pietro Durio 160 - 28010 - Alzo (NO) - Italia
Mail: cisal@cisal.it, Telefono: (+39) 0322 918111, P.Iva IT02422810032.

Cisal
TEL. (+39) 0322 918111
MAIL. cisal@cisal.it

Miscelatore doccia ARCANA TOSCANA_TS000441

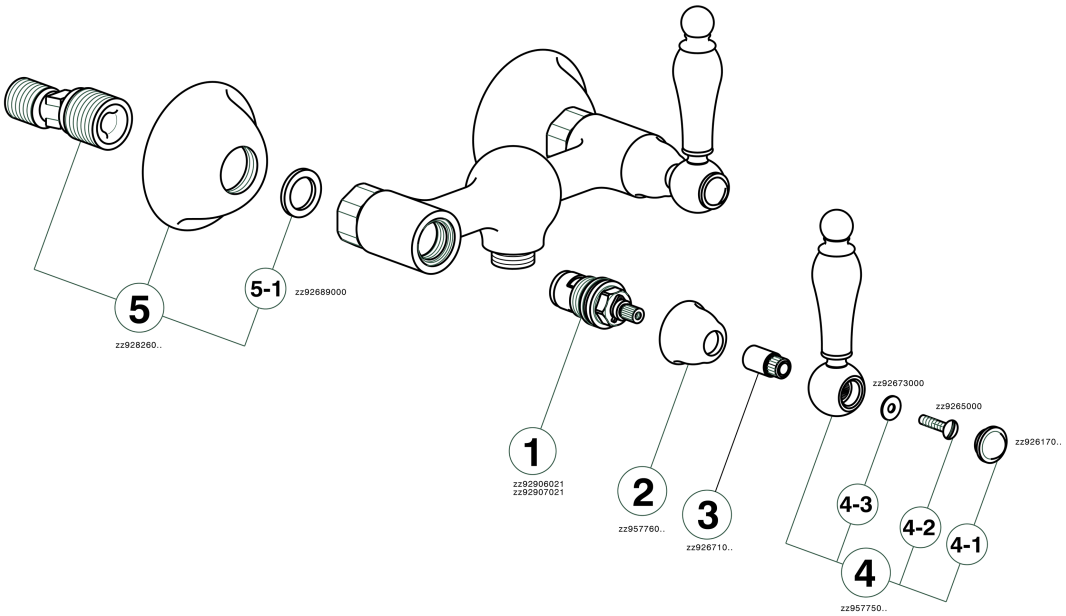

TS000441

https://www.cisal.it/miscelatore-doccia-arcana-toscana-ts000441

2026-11-23

© 2021 Cisal. Via Pietro Durio 160 - 28010 - Alzo (NO) - Italia
Mail: cisal@cisal.it, Telefono: (+39) 0322 918111, P.Iva IT02422810032.