Cisal
TEL. (+39) 0322 918111
MAIL. cisal@cisal.it

Parte esterna termostatico incasso PUSH&SHOWER_PS1G1030

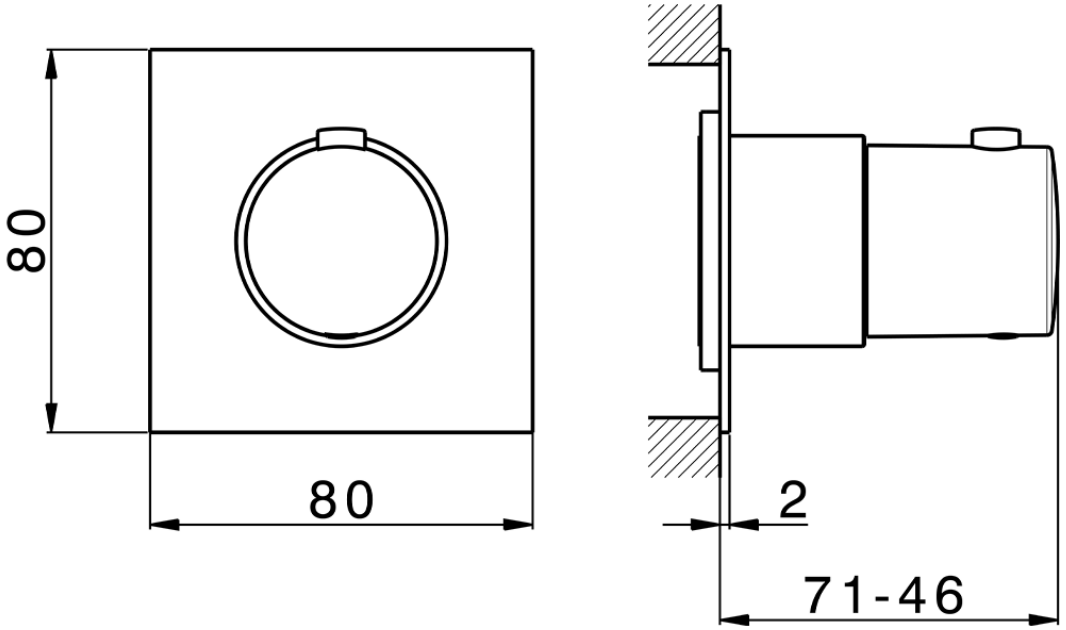

PS1G1030

https://www.cisal.it/parte-esterna-termostatico-incasso-pushshower-ps1g1030

2025-10-14

© 2021 Cisal. Via Pietro Durio 160 - 28010 - Alzo (NO) - Italia
Mail: cisal@cisal.it, Telefono: (+39) 0322 918111, P.Iva IT02422810032.