Cisal
TEL. (+39) 0322 918111
MAIL. cisal@cisal.it

Miscelatore monocomando bidet HI-RISE_RI000564



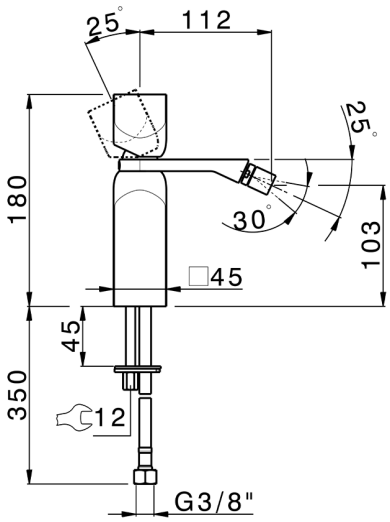

MODELLO **RI000564**

Miscelatore monocomando bidet,senza scarico automatico,flex inox G.3/8"

FINITURE DISPONIBILI

21	21 Cromo
24	24 Oro
2F	2F Nichel Spazzolato
2W	2W Oro Spazzolato
40	40 Nero Opaco
4Q	4Q Bianco Opaco
5G	5G Oro Rosa
6V	6V Bianco Opaco/Nichel Spazzolato
6X	6X Bianco Opaco/Oro Spazzolato
7W	7W Nero Opaco/Oro Spazzolato

CARATTERISTICHE

Ricambio Cartuccia **ZZ96550000**

Cartuccia Monocomando 25 mm

2026-11-23

© 2021 Cisal. Via Pietro Durio 160 - 28010 - Alzo (NO) - Italia
Mail: cisal@cisal.it, Telefono: (+39) 0322 918111, P.Iva IT02422810032.