Cisal
TEL. (+39) 0322 918111
MAIL. cisal@cisal.it

# Miscelatore monocomando bidet HI-RISE_RI000564



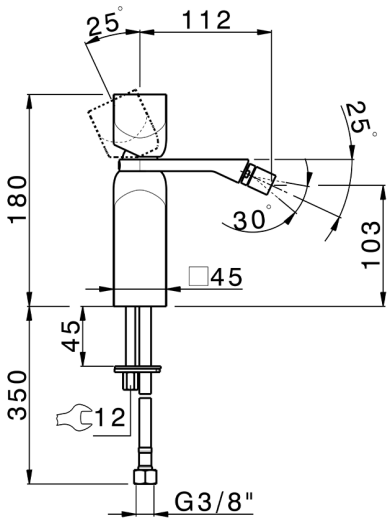


MODELLO **RI000564**

Miscelatore monocomando bidet,senza scarico automatico,flex inox G.3/8"

## FINITURE DISPONIBILI

| | |
|---|---|
| **21** | 21 Cromo |
| **24** | 24 Oro |
| **2F** | 2F Nichel Spazzolato |
| **2W** | 2W Oro Spazzolato |
| **40** | 40 Nero Opaco |
| **4Q** | 4Q Bianco Opaco |
| **5G** | 5G Oro Rosa |
| **6V** | 6V Bianco Opaco/Nichel Spazzolato |
| **6X** | 6X Bianco Opaco/Oro Spazzolato |
| **7W** | 7W Nero Opaco/Oro Spazzolato |

## CARATTERISTICHE

Ricambio Cartuccia **ZZ96550000**

**Cartuccia Monocomando 25 mm**

2026-11-23

© 2021 Cisal. Via Pietro Durio 160 - 28010 - Alzo (NO) - Italia
Mail: cisal@cisal.it, Telefono: (+39) 0322 918111, P.Iva IT02422810032.