Cisal
TEL. (+39) 0322 918111
MAIL. cisal@cisal.it

Miscelatore bordo vasca 5 fori XION_XI000260

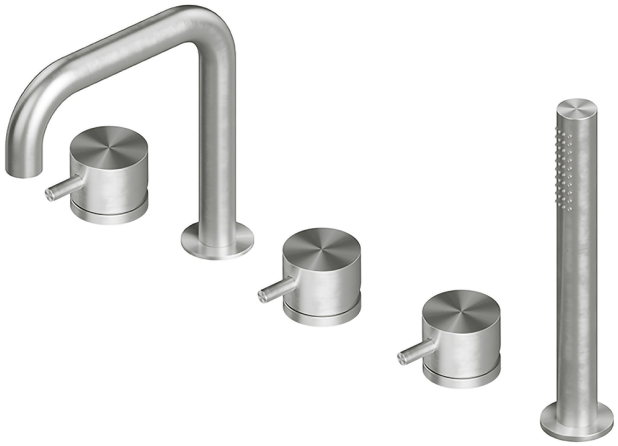

MODELLO **XI000260**

Miscelatore bordo vasca 5 fori,miscelazione progressiva,con bocca di erogazione,doccetta monogetto minimalista D.24 mm in INOX,flex estraibile 150 cm - INOX AISI 316L

FINITURE DISPONIBILI

D1 D1 Inox Spazzolato

CARATTERISTICHE

Ricambio Cartuccia **ZZ97179000**

Cartuccia Monocomando 35 mm

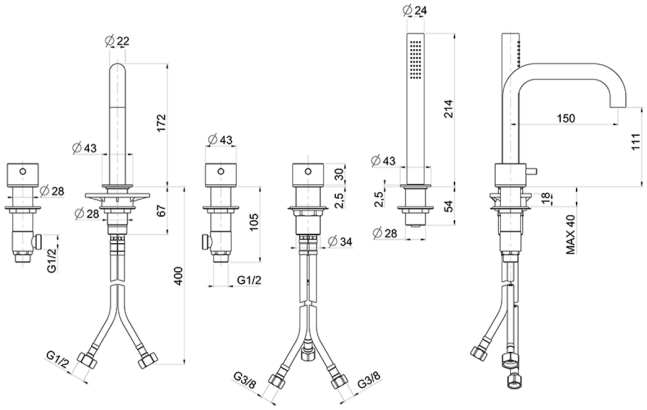

2026-06-21

© 2021 Cisal. Via Pietro Durio 160 - 28010 - Alzo (NO) - Italia
Mail: cisal@cisal.it, Telefono: (+39) 0322 918111, P.Iva IT02422810032.