Cisal
TEL. (+39) 0322 918111
MAIL. cisal@cisal.it

Kit completo miscelatore termostatico doc. incasso CUBIC_CU0KT020

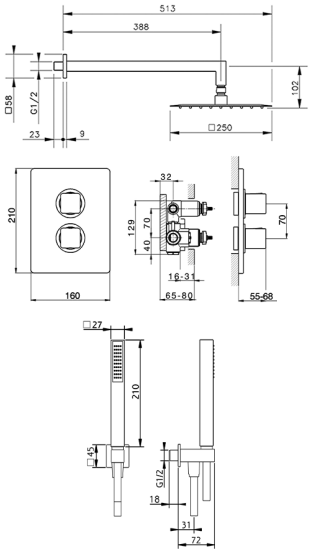

MODELLO **CU0KT020**

Kit completo miscelatore termostatico doc.incasso,miscelatore termostatico incasso 1/2",deviastop 2 uscite,supporto doccetta murale con presa d'acqua,braccio L.400 mm,soffione quadro 250x250 mm sp.2 mm in INOX,doccetta monogetto minimalista quadra 27x27 mm ABS,presa d'acqua 1/2",flessibile liscio SILVERFLEX 150 cm

FINITURE DISPONIBILI

21 21 Cromo

CARATTERISTICHE

Ricambio Cartuccia **24.04A.PP**

Cartuccia Termostatica Plus P 8X20

Termostatico

Il Termostatico Cisal è il tuo personale gestore dell'acqua che ti aiuta a gestire e controllare acqua ed energia senza sprechi.

2025-08-17

© 2021 Cisal. Via Pietro Durio 160 - 28010 - Alzo (NO) - Italia
Mail: cisal@cisal.it, Telefono: (+39) 0322 918111, P.Iva IT02422810032.