Cisal
TEL. (+39) 0322 918111
MAIL. cisal@cisal.it

# Miscelatore monocomando lavabo medio MARBLE X32_X6001504

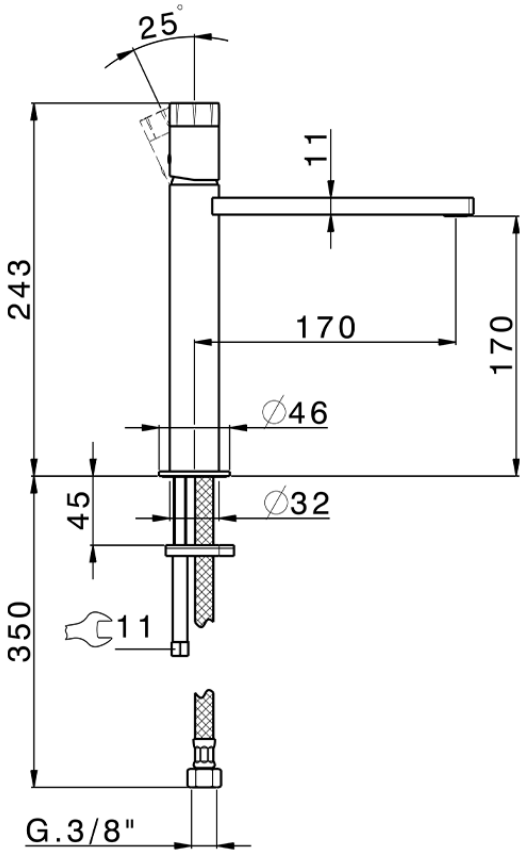


X6001504 https://www.cisal.it/miscelatore-monocomando-lavabo-medio-marble-x32-x6001504

2026-03-12

© 2021 Cisal. Via Pietro Durio 160 - 28010 - Alzo (NO) - Italia
Mail: cisal@cisal.it, Telefono: (+39) 0322 918111, P.Iva IT02422810032.