Parte esterna monocomando vasca-doccia incasso ARCANA EMPRESS_EM002100

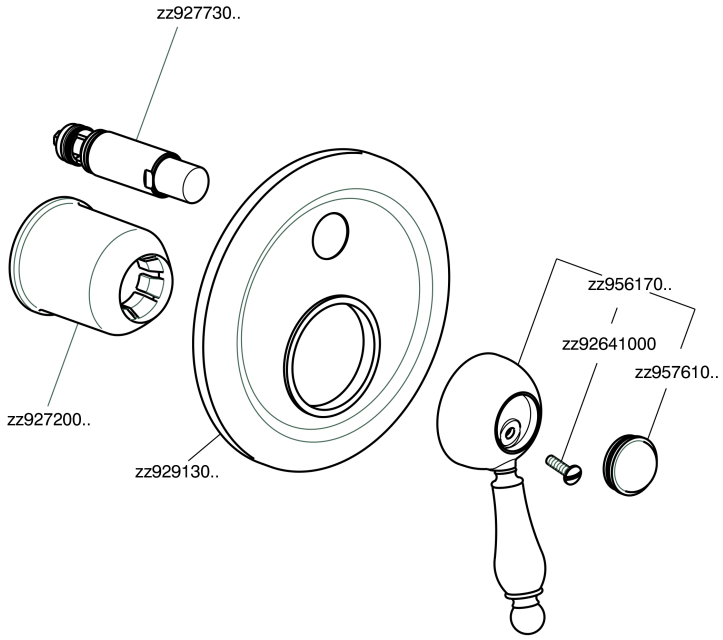

EM002100 https://www.cisal.it/parte-esterna-monocomando-vasca-doccia-incasso-arcana-empress-em002100

© 2021 Cisal. Via Pietro Durio 160 - 28010 - Alzo (NO) - Italia
Mail: cisal@cisal.it, Telefono: (+39) 0322 918111, P.Iva IT02422810032.

Parte incasso monocomando vasca-doccia INCASSO_ZA002210

© 2021 Cisal. Via Pietro Durio 160 - 28010 - Alzo (NO) - Italia
Mail: cisal@cisal.it, Telefono: (+39) 0322 918111, P.Iva IT02422810032.