Cisal
TEL. (+39) 0322 918111
MAIL. cisal@cisal.it

Parte esterna termo doccia incasso 2 funzioni WAVE_WE01V200

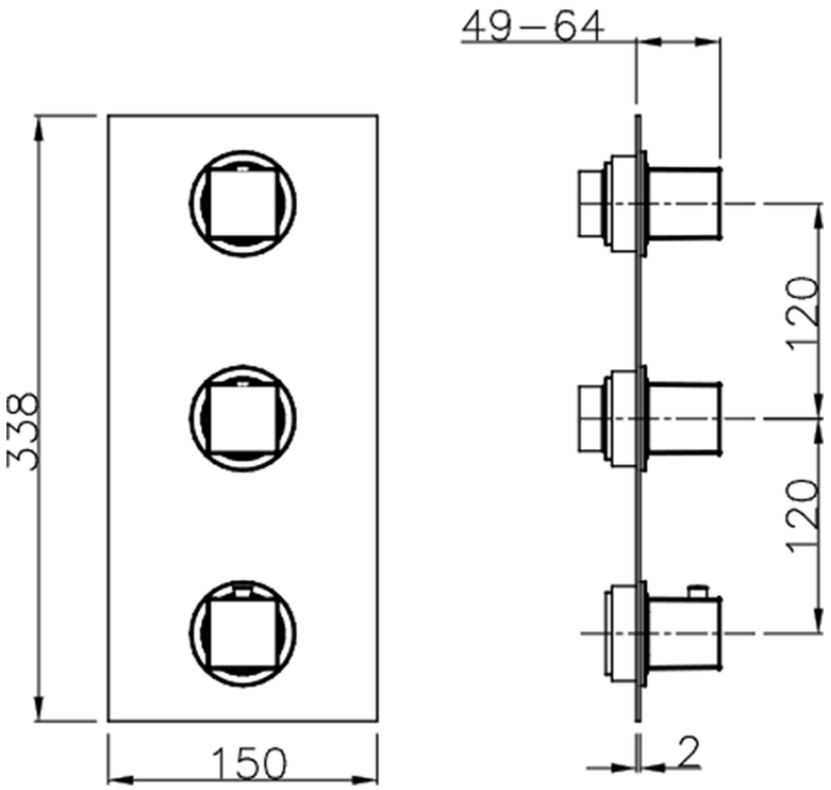

WE01V200

https://www.cisal.it/parte-esterna-termo-doccia-incasso-2-funzioni-wave-we01v200

© 2021 Cisal. Via Pietro Durio 160 - 28010 - Alzo (NO) - Italia
Mail: cisal@cisal.it, Telefono: (+39) 0322 918111, P.Iva IT02422810032.

Cisal
TEL. (+39) 0322 918111
MAIL. cisal@cisal.it

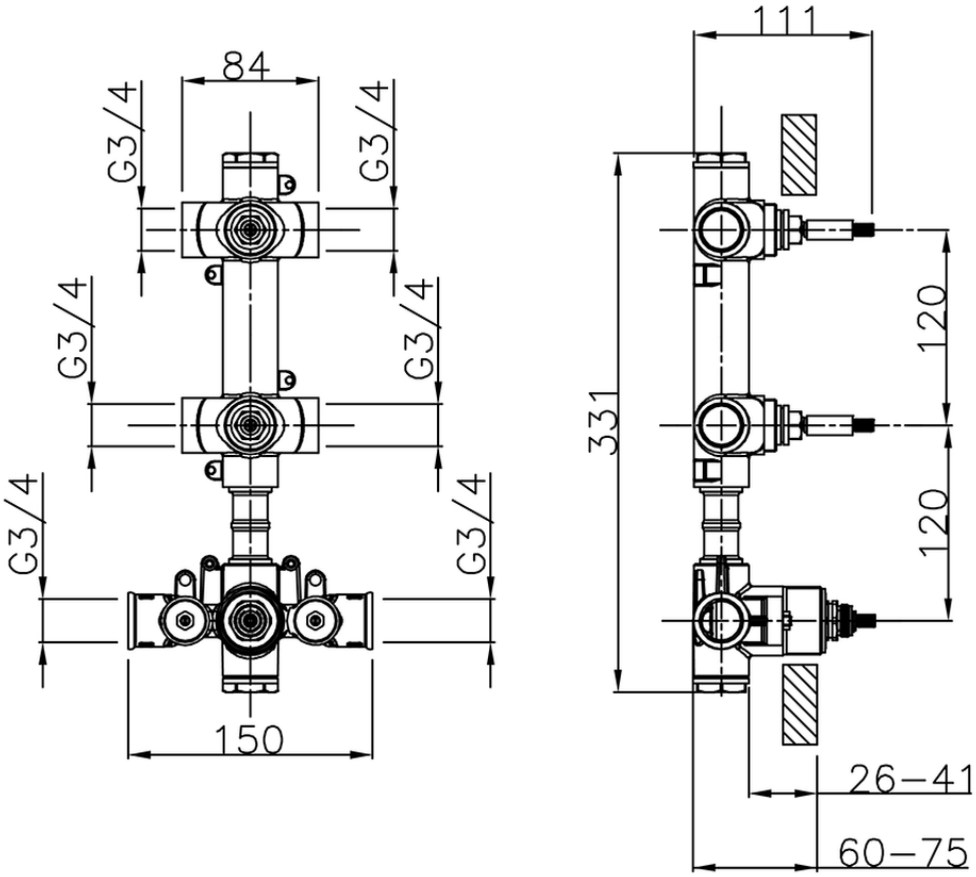

ZA01V200 https://www.cisal.it/parte-incasso-termostatico-doccia-2-funzioni-incasso-za01v200

2025-10-14

© 2021 Cisal. Via Pietro Durio 160 - 28010 - Alzo (NO) - Italia
Mail: cisal@cisal.it, Telefono: (+39) 0322 918111, P.Iva IT02422810032.