Cisal
TEL. (+39) 0322 918111
MAIL. cisal@cisal.it

Braccio doccia con soffione WELLNESS_DS013700

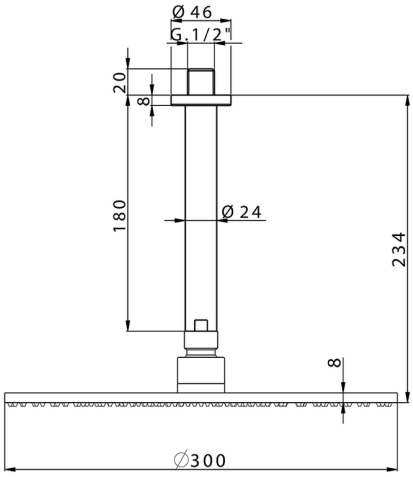

MODELLO **DS013700**

Braccio doccia con soffione,soffione tondo D.300 mm sp.8 mm in OTTONE

FINITURE DISPONIBILI

21 21 Cromo

2B 2B Nichel Lucido

2P 2P Oro Rosa

2Q 2Q Black Titanium

40 40 Nero Opaco

4Q 4Q Bianco Opaco

CARATTERISTICHE

2026-09-15

© 2021 Cisal. Via Pietro Durio 160 - 28010 - Alzo (NO) - Italia
Mail: cisal@cisal.it, Telefono: (+39) 0322 918111, P.Iva IT02422810032.