Cisal
TEL. (+39) 0322 918111
MAIL. cisal@cisal.it

Completo doccia con presa acqua PUSH&SHOWER_DS0G5110

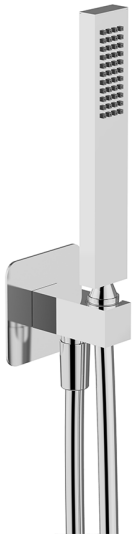

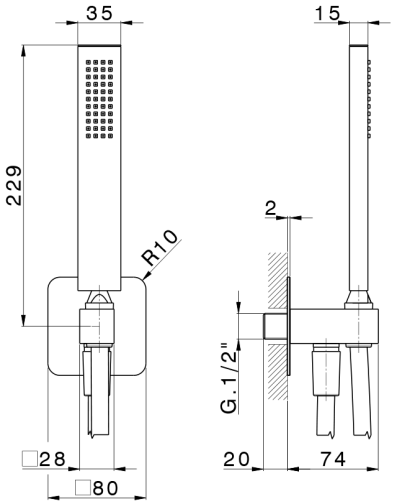

MODELLO **DS0G5110**

Completo doccia con presa acqua,supporto doccetta murale,doccetta monogetto minimalista 35x15 mm Ottone,piastra raggiata 80x80 mm,flessibile liscio SUPREME 150 cm

FINITURE DISPONIBILI

- **21** 21 Cromo
- **24** 24 Oro
- **26** 26 Vecchio Rame
- **2B** 2B Nichel Lucido
- **2F** 2F Nichel Spazzolato
- **2W** 2W Oro Spazzolato
- **3W** 3W Brushed Black Titanium
- **5G** 5G Oro Rosa
- **40** 40 Nero Opaco

CARATTERISTICHE

2026-04-14

© 2021 Cisal. Via Pietro Durio 160 - 28010 - Alzo (NO) - Italia
Mail: cisal@cisal.it, Telefono: (+39) 0322 918111, P.Iva IT02422810032.