Cisal
TEL. (+39) 0322 918111
MAIL. cisal@cisal.it

Miscelatore monocomando lavello pieghevole ARCANA EMPRESS_EM001530



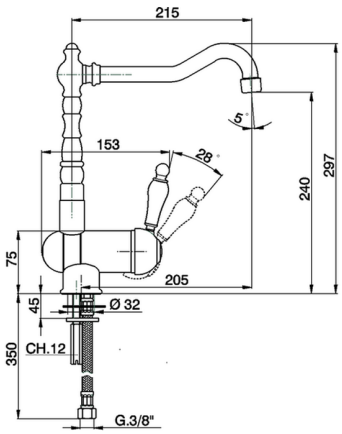

MODELLO **EM001530**

Miscelatore monocomando lavello pieghevole,bocca girevole,flex inox G.3/8"

FINITURE DISPONIBILI

21 21 Cromo

24 24 Oro

26 26 Vecchio Rame

27 27 Vecchio Bronzo

2A 2A Nichel Satinato Spazzolato

74 74 Cromo/Oro

CARATTERISTICHE

Ricambio Cartuccia **ZZ92909000**

Cartuccia Monocomando 43 mm

© 2021 Cisal. Via Pietro Durio 160 - 28010 - Alzo (NO) - Italia
Mail: cisal@cisal.it, Telefono: (+39) 0322 918111, P.Iva IT02422810032.

Cisal
TEL. (+39) 0322 918111
MAIL. cisal@cisal.it

Miscelatore monocomando lavello pieghevole ARCANA EMPRESS_EM001530

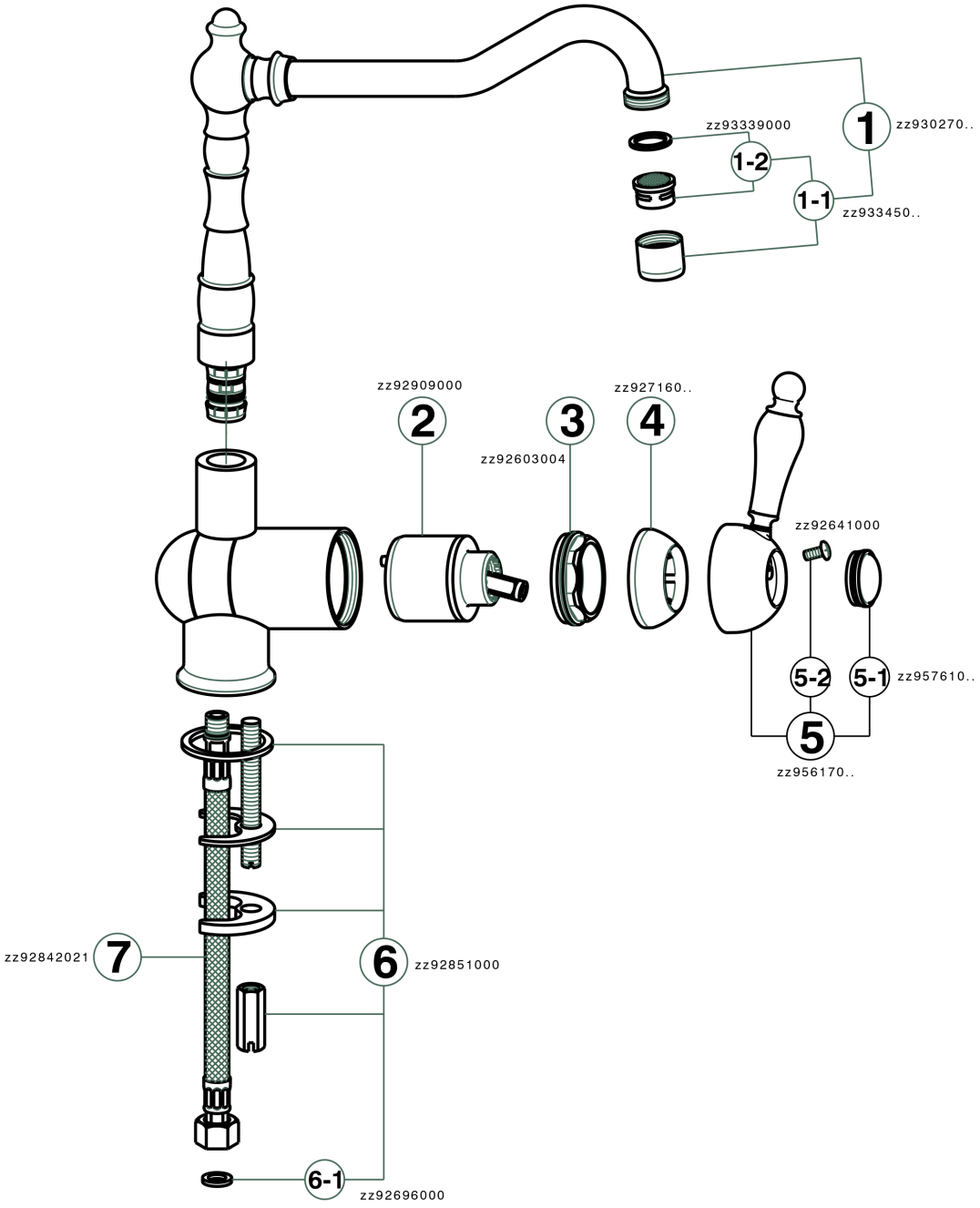

EM001530 https://www.cisal.it/miscelatore-monocomando-lavello-pieghevole-arcana-empress-em001530

2026-11-26

© 2021 Cisal. Via Pietro Durio 160 - 28010 - Alzo (NO) - Italia
Mail: cisal@cisal.it, Telefono: (+39) 0322 918111, P.Iva IT02422810032.