Cisal
TEL. (+39) 0322 918111
MAIL. cisal@cisal.it

Miscelatore monocomando vasca a pavimento SMOOTH X32_X3004204

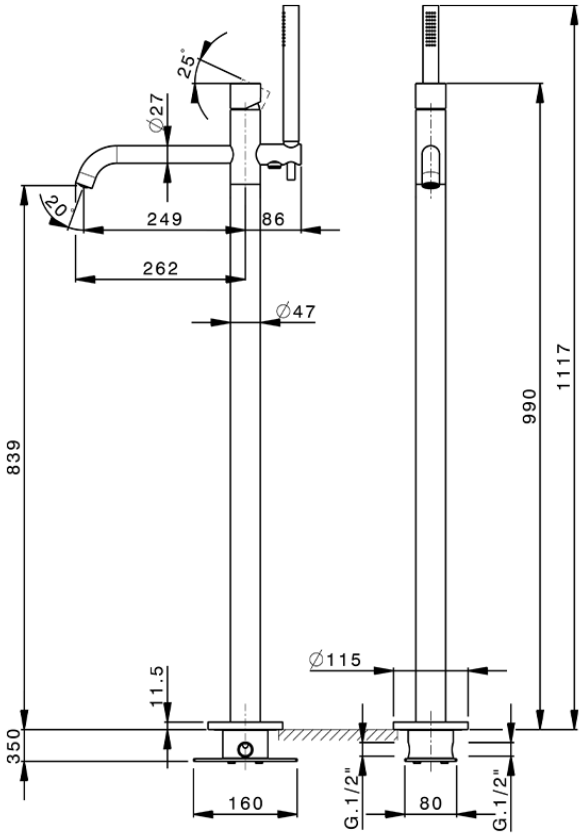

X3004204 https://www.cisal.it/miscelatore-monocomando-vasca-a-pavimento-smooth-x32-x3004204

2026-11-26

© 2021 Cisal. Via Pietro Durio 160 - 28010 - Alzo (NO) - Italia
Mail: cisal@cisal.it, Telefono: (+39) 0322 918111, P.Iva IT02422810032.