Cisal
TEL. (+39) 0322 918111
MAIL. cisal@cisal.it

Rubinetto monoacqua TR_TR000900

MODELLO **TR000900**

Rubinetto monoacqua,senza scarico automatico,senza maniglie

FINITURE DISPONIBILI

21 21 Cromo

CARATTERISTICHE

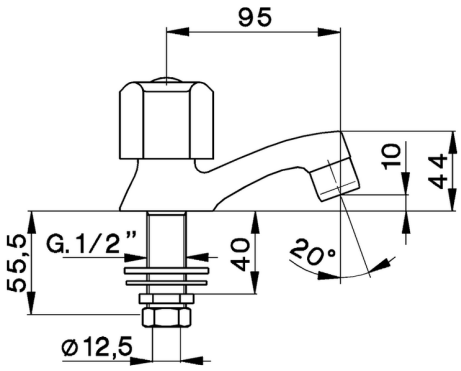

2025-08-25

© 2021 Cisal. Via Pietro Durio 160 - 28010 - Alzo (NO) - Italia
Mail: cisal@cisal.it, Telefono: (+39) 0322 918111, P.Iva IT02422810032.