Cisal
TEL. (+39) 0322 918111
MAIL. cisal@cisal.it

Miscelatore lavabo ARCANA CERAMIC_AC000520

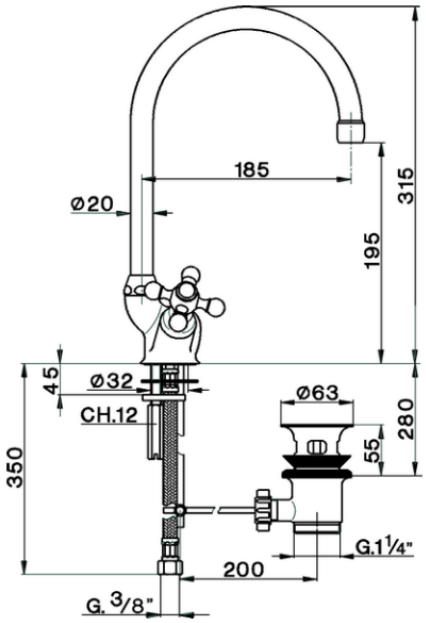

AC000520

https://www.cisal.it/miscelatore-lavabo-arcana-ceramic-ac000520

2025-10-21

© 2021 Cisal. Via Pietro Durio 160 - 28010 - Alzo (NO) - Italia
Mail: cisal@cisal.it, Telefono: (+39) 0322 918111, P.Iva IT02422810032.