Cisal
TEL. (+39) 0322 918111
MAIL. cisal@cisal.it

Completo Termostatico per One-Box TENDER_C20BT030

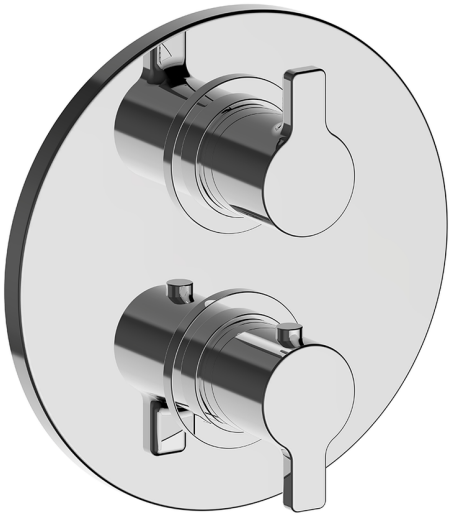

MODELLO **C20BT030**

Completo Termostatico per One-Box,con deviastop 1-2-3 uscite,profondità minima di installazione 67 mm,senza parte incasso,per art.ZA00B030-ZA00B031

FINITURE DISPONIBILI

21 21 Cromo

CARATTERISTICHE

Ricambio Cartuccia	**24.04A.PP**
Cartuccia Termostatica Plus P 8X20	
Installazione	**Incasso**
Parti Incasso necessarie	**ZA00B031**
	ZA00B030

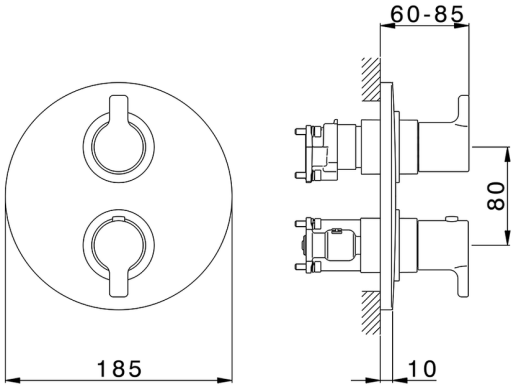

DeviaStop

La tecnologia Devia Stop di Cisal consente con un semplice movimento rotativo di gestire la portata dell'acqua e di scegliere la modalità d'erogazione (soffione, doccetta a mano).

Termostatico

Il Termostatico Cisal è il tuo personale gestore dell'acqua che ti aiuta a gestire e controllare acqua ed energia senza sprechi.

© 2021 Cisal. Via Pietro Durio 160 - 28010 - Alzo (NO) - Italia
Mail: cisal@cisal.it, Telefono: (+39) 0322 918111, P.Iva IT02422810032.

Cisal
TEL. (+39) 0322 918111
MAIL. cisal@cisal.it

Completo Termostatico per One-Box TENDER_C20BT030

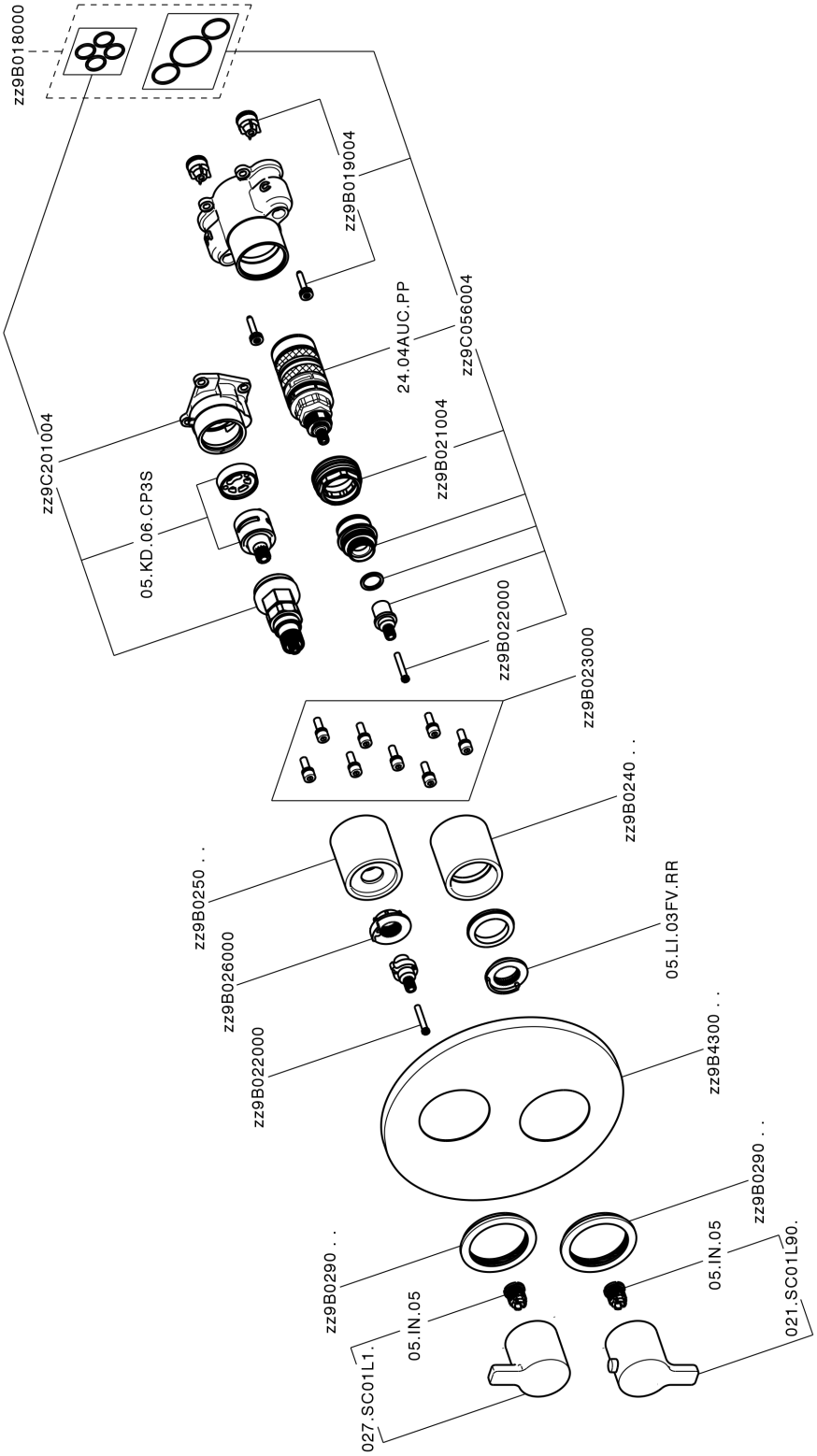

C20BT030

https://www.cisal.it/completo-termostatico-per-one-box-tender-c20bt030

© 2021 Cisal. Via Pietro Durio 160 - 28010 - Alzo (NO) - Italia
Mail: cisal@cisal.it, Telefono: (+39) 0322 918111, P.Iva IT02422810032.

Cisal
TEL. (+39) 0322 918111
MAIL. cisal@cisal.it

One-Box Universale per incasso ONE BOX_ZA00B031

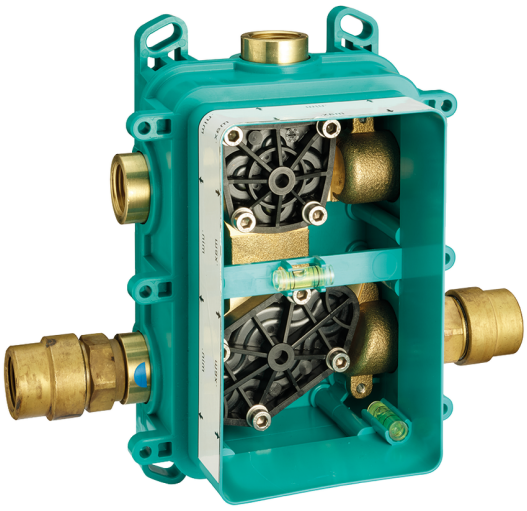

MODELLO **ZA00B031**

One-Box Universale per incasso,per termostatico o monocomando 1,2 o 3 uscite,senza parte esterna,con silenziatori,con guarnizione per sigillatura

FINITURE DISPONIBILI

04 04 Senza Finitura

CARATTERISTICHE

Incasso	**1**

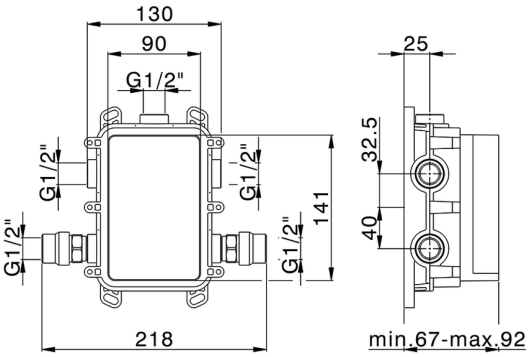

Termostatico

Il Termostatico Cisal è il tuo personale gestore dell'acqua che ti aiuta a gestire e controllare acqua ed energia senza sprechi.

© 2021 Cisal. Via Pietro Durio 160 - 28010 - Alzo (NO) - Italia
Mail: cisal@cisal.it, Telefono: (+39) 0322 918111, P.Iva IT02422810032.

Cisal
TEL. (+39) 0322 918111
MAIL. cisal@cisal.it

One-Box Universale per incasso ONE BOX_ZA00B030

MODELLO **ZA00B030**

One-Box Universale per incasso,per termostatico o monocomando 1,2 o 3 uscite,senza parte esterna,senza silenziatori,con guarnizione per sigillatura

FINITURE DISPONIBILI

04 04 Senza Finitura

CARATTERISTICHE

Incasso	**1**

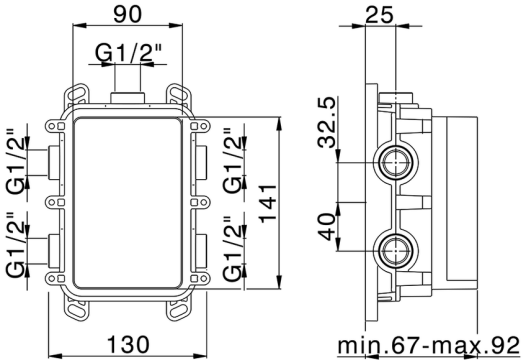

Termostatico

Il Termostatico Cisal è il tuo personale gestore dell'acqua che ti aiuta a gestire e controllare acqua ed energia senza sprechi.

2025-08-02

© 2021 Cisal. Via Pietro Durio 160 - 28010 - Alzo (NO) - Italia
Mail: cisal@cisal.it, Telefono: (+39) 0322 918111, P.Iva IT02422810032.