Cisal
TEL. (+39) 0322 918111
MAIL. cisal@cisal.it

Miscelatore lavabo 3 fori SMOOTH X32_X3001040

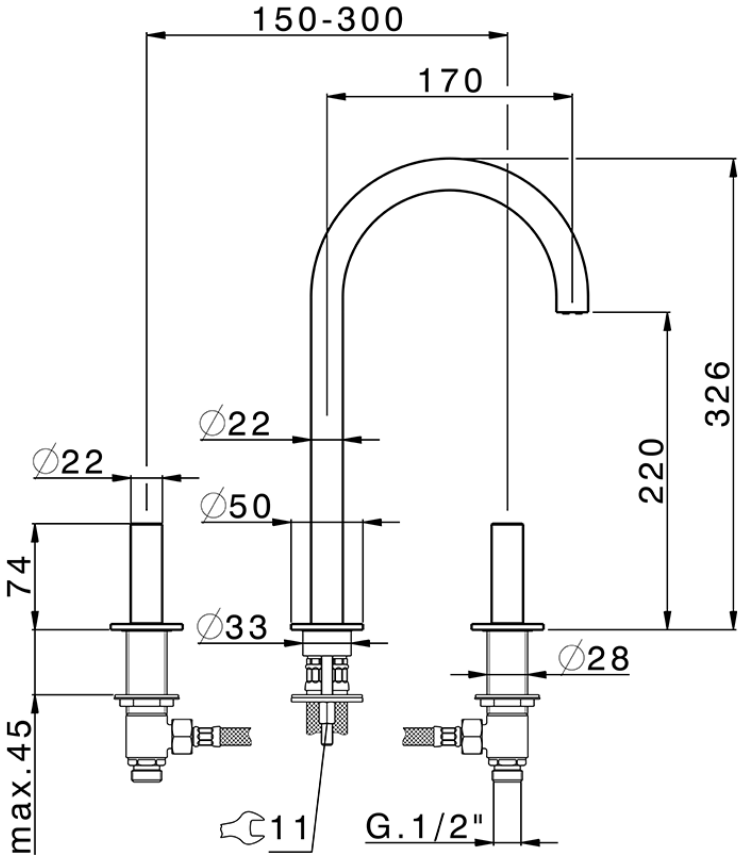

X3001040

https://www.cisal.it/miscelatore-lavabo-3-fori-smooth-x32-x3001040

2026-04-19

© 2021 Cisal. Via Pietro Durio 160 - 28010 - Alzo (NO) - Italia
Mail: cisal@cisal.it, Telefono: (+39) 0322 918111, P.Iva IT02422810032.