Cisal
TEL. (+39) 0322 918111
MAIL. cisal@cisal.it

Set idroscopino completo IDROSCOPINI_A3007900

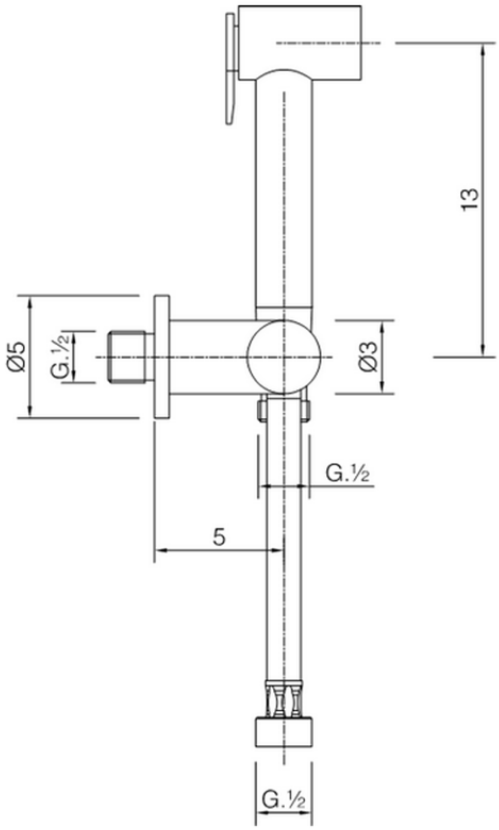

A3007900

https://www.cisal.it/set-idroscopino-completo-idroscopini-a3007900

2026-03-23

© 2021 Cisal. Via Pietro Durio 160 - 28010 - Alzo (NO) - Italia
Mail: cisal@cisal.it, Telefono: (+39) 0322 918111, P.Iva IT02422810032.