Cisal
TEL. (+39) 0322 918111
MAIL. cisal@cisal.it

Colonna doccia monocomando 2 funzioni SLIM_SM004030

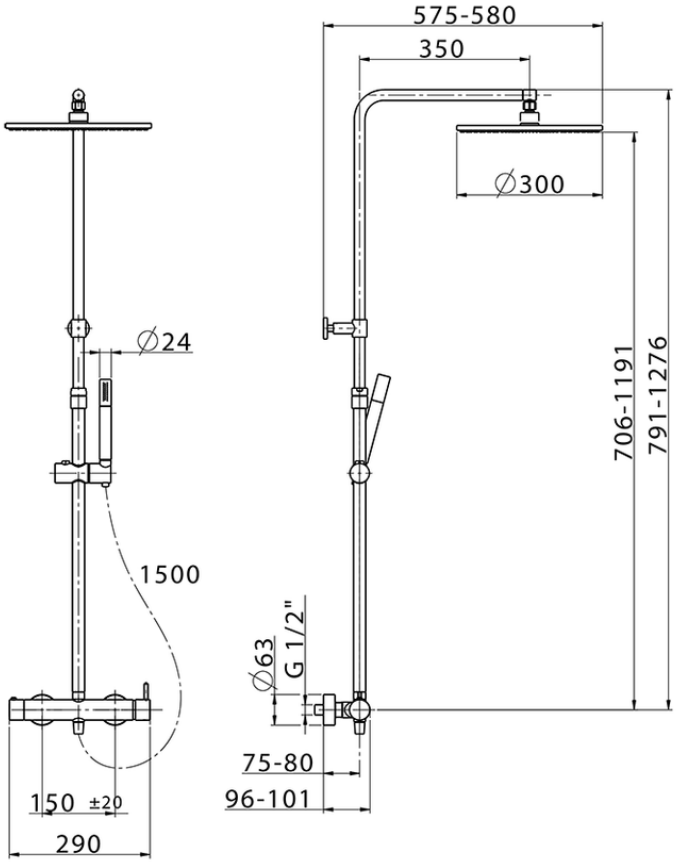

SM004030 https://www.cisal.it/colonna-doccia-monocomando-2-funzioni-slim-sm004030

2026-07-02

© 2021 Cisal. Via Pietro Durio 160 - 28010 - Alzo (NO) - Italia
Mail: cisal@cisal.it, Telefono: (+39) 0322 918111, P.Iva IT02422810032.