Cisal
TEL. (+39) 0322 918111
MAIL. cisal@cisal.it

Pannello doccia monocomando 3 funzioni WELLNESS_ZS005040



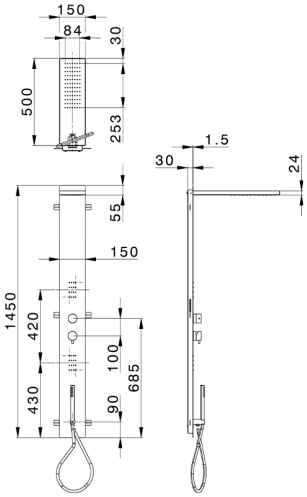

MODELLO **ZS005040**

Pannello doccia monocomando 3 funzioni,pannello doccia in acciaio inox AISI 304,deviastop 3 uscite,supporto doccetta con presa d'acqua,doccetta monogetto D.23 mm in Ottone,2 soffiocini frontali,soffione rettangolare 150x500 sp.24 mm Inox,funzione pioggia,flessibile PVC 150 cm

FINITURE DISPONIBILI

D1 D1 Inox Spazzolato

40 40 Nero Opaco

4Q 4Q Bianco Opaco

D2 D2 Inox Lucido

CARATTERISTICHE

Ricambio Cartuccia **ZZ99751000**

Cartuccia Monocomando 35 mm

2026-11-25

© 2021 Cisal. Via Pietro Durio 160 - 28010 - Alzo (NO) - Italia
Mail: cisal@cisal.it, Telefono: (+39) 0322 918111, P.Iva IT02422810032.