Cisal
TEL. (+39) 0322 918111
MAIL. cisal@cisal.it

Squadretta per batterie COMPLEMENTI_ZA002840

MODELLO **ZA002840**

Squadretta per batterie

FINITURE DISPONIBILI

21 21 Cromo

27 27 Vecchio Bronzo

CARATTERISTICHE

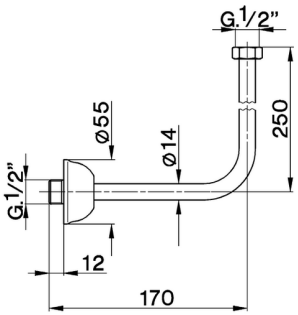

© 2021 Cisal. Via Pietro Durio 160 - 28010 - Alzo (NO) - Italia
Mail: cisal@cisal.it, Telefono: (+39) 0322 918111, P.Iva IT02422810032.

Squadretta per batterie COMPLEMENTI_ZA002840

cisal

ZA 00284

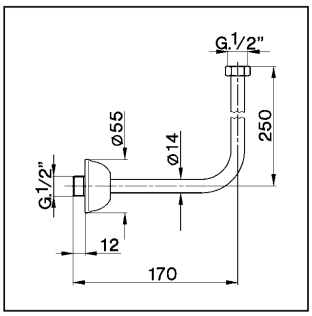

- **Squadretta per batterie**
- ***Basin supply tube***
- **Verbindung-Waschtisch-Wand 1/2"x1/2"**
- ***Tube d'alimentation pour mélangeurs lavabo***

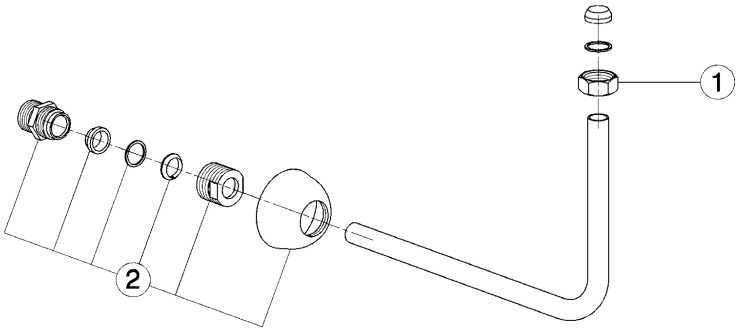

NR.	DESCRIZIONE *DESCRIPTION* BESCHREIBUNG *DÉSCRIPTION*	N. CODICE *CODE NO.* WERKSNR. *NR. CODE*
1	Calotta 1/2" H.10 Ø14,5 *Nut 1/2" H.10 Ø14,5* Mutter 1/2" H.10 Ø14,5 *Ecrou 1/2" H.10 Ø14,5*	**ZZ 92629 0**
2	Nipples Ø14 e rosone rubinetto sottolavabo *Nipples with escutcheon Ø14* Nippel m/Rosette Ø14 *Nipples + rosace Ø14*	**ZZ 90194 0**

NR.	DESCRIZIONE *DESCRIPTION* BESCHREIBUNG *DÉSCRIPTION*	N. CODICE *CODE NO.* WERKSNR. *NR. CODE*

NR.	DESCRIZIONE *DESCRIPTION* BESCHREIBUNG *DÉSCRIPTION*	N. CODICE *CODE NO.* WERKSNR. *NR. CODE*

ZA.5

ZA002840 https://www.cisal.it/squadretta-per-batterie-complementi-za002840

2025-09-16

© 2021 Cisal. Via Pietro Durio 160 - 28010 - Alzo (NO) - Italia
Mail: cisal@cisal.it, Telefono: (+39) 0322 918111, P.Iva IT02422810032.