Cisal
TEL. (+39) 0322 918111
MAIL. cisal@cisal.it

Soffione a soffitto con cromoterapia 430x430 mm WELLNESS_ZS0C0060

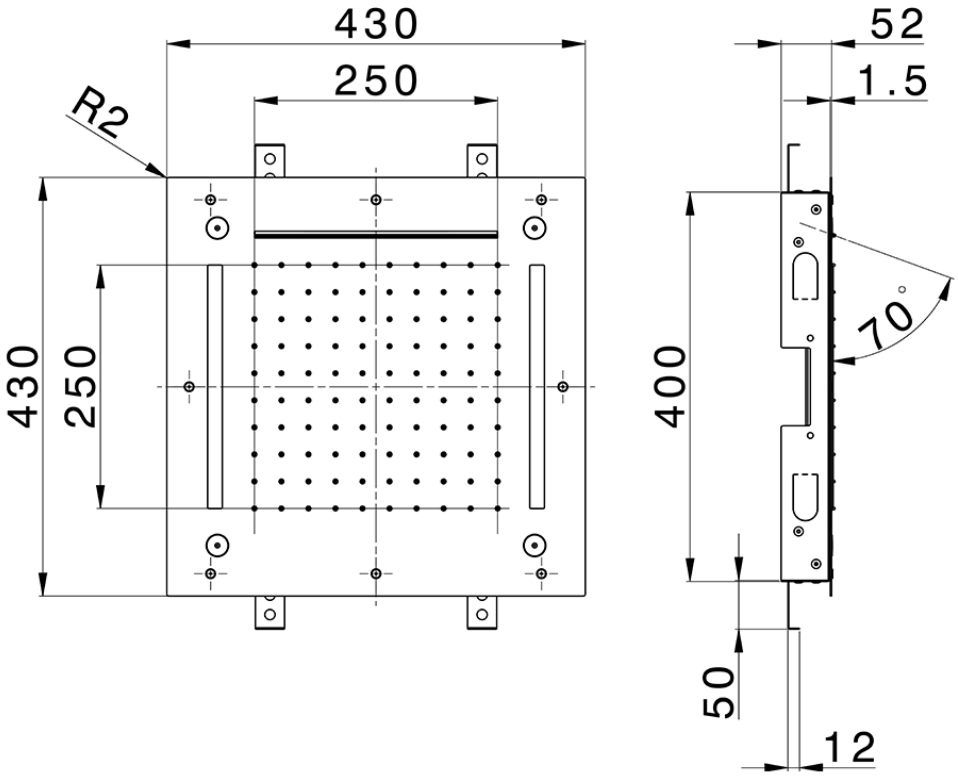

ZS0C0060 https://www.cisal.it/soffione-a-soffitto-con-cromoterapia-430x430-mm-wellness-zs0c0060

2026-11-23

© 2021 Cisal. Via Pietro Durio 160 - 28010 - Alzo (NO) - Italia
Mail: cisal@cisal.it, Telefono: (+39) 0322 918111, P.Iva IT02422810032.