Cisal
TEL. (+39) 0322 918111
MAIL. cisal@cisal.it

Soffione a braccio design retrò SHOWER_DS020080

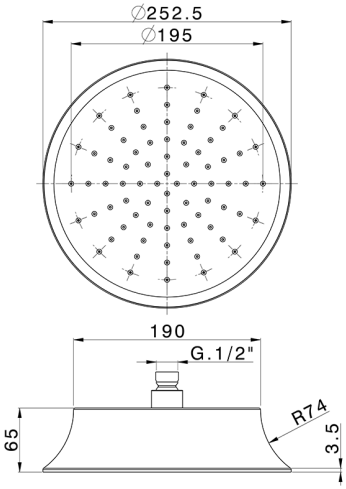

MODELLO **DS020080**

Soffione a braccio design retrò,acciaio inox AISI 304

FINITURE DISPONIBILI

- **D1** D1 Inox Spazzolato
- **40** 40 Nero Opaco
- **4Q** 4Q Bianco Opaco
- **D2** D2 Inox Lucido

CARATTERISTICHE

2026-07-02

© 2021 Cisal. Via Pietro Durio 160 - 28010 - Alzo (NO) - Italia
Mail: cisal@cisal.it, Telefono: (+39) 0322 918111, P.Iva IT02422810032.