Parte esterna monocomando vasca-doccia incasso ARCANA ROYAL_AY002100

cisal

AY 00210 (ZA 00221)

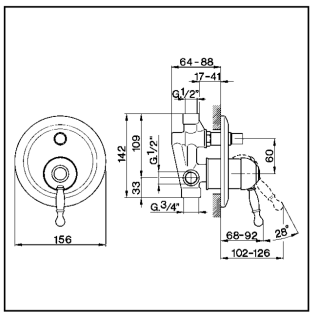

- **Monocomando vasca-doccia incasso**
- ***Single lever bath-shower mixer***
- **UP-Wannenfüll-u. Brausebatterie 1/2"**
- ***Mitigeur bain/douche encastré***

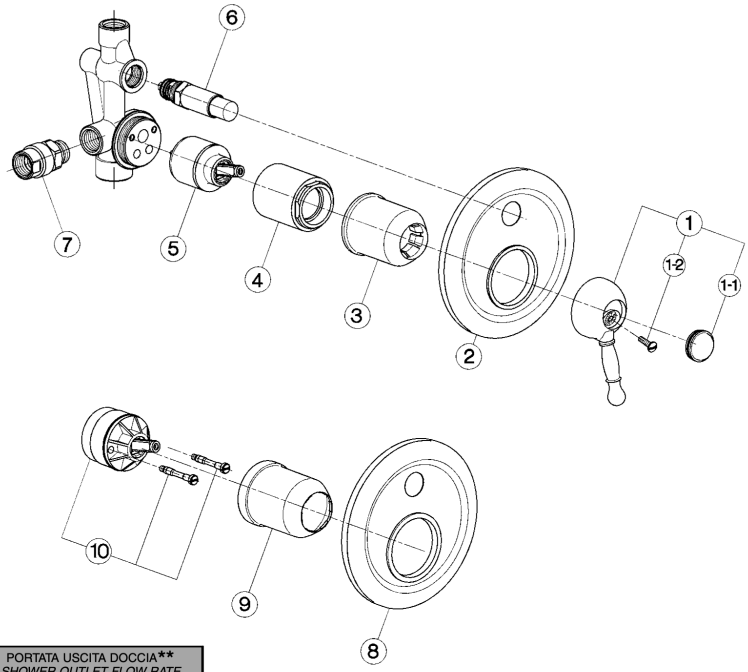

bar	PORTATA USCITA VASCA * *BATH OUTLET FLOW RATE* DURCHFLUSS WANNE *DÉBIT BAIGNOIRE* l/min.	PORTATA USCITA DOCCIA** *SHOWER OUTLET FLOW RATE* DURCHFLUSS BRAUSE *DÉBIT DOUCHE* l/min.
0.5	10	5.5
1	13.5	7.5
2	19	10.5
3	23	12.5
4	26.5	14.5
5	30	16

* con resistenza silenziosa della classe di portata C (30 l/min. a 3 bar) / *with hydraulic resistance of flow rate class C (30 l/min. at 3 bar)*
mit geräuscharmen Widerstand der Durchflussklasse C (30 l/min. bei 3 bar) / *avec aérateur classe C (30 l/min. à 3 bar)*
** con resistenza silenziosa della classe di portata A (15 l/min. a 3 bar) / *with hydraulic resistance of flow rate class A (15 l/min. at 3 bar)*
mit geräuscharmen Widerstand der Durchflussklasse A (15 l/min. bei 3 bar) / *avec aérateur classe A (15 l/min. à 3 bar)*

NR.	DESCRIZIONE *DESCRIPTION* BESCHREIBUNG *DÉSCRIPTION*	N. CODICE *CODE NO.* WERKSNR. *NR. CODE*
1	Leva monocomando "AY" *Lever "AY"* Hebel "AY" *Levier "AY"*	ZZ 90370 0
1-1	Placchetta per leva "AY" *Cap for lever "AY"* Abdeckkappe f/Hebel "AY" *Plaquette levier "AY"*	ZZ 93048 0
1-2	Vite M.4,5x15 tb. tc. *Screw M.4,5x15* Schraube M.4,5x15 *Vis M.4,5x15*	ZZ 92641 0
2	Piastra monocomando incasso dev. automatica *Plate single lever mixer* Abdeckrosette f/UP *Plaque B/D*	ZZ 92913 0
3	Copricartuccia monocomando incasso *Escutcheon concealed mixer* Abdeckkappe f/UP-EHM *Couvre-cartouche mitigeur encastré*	ZZ 92720 0
4	Cannotto bloccaggio cartuccia piccola *Tube to fix cartridge* Huelse *Bague x cartouche*	ZZ 92664 0
5	Cartuccia monocomando piccola *Mixing valve - small size* Kartusche *Cartouche mitigeurs*	ZZ 92909 0
6	Deviazione autom. per monocomando incasso *Diverter for single lever mixer* Umstellung fuer UP - EHM *Inverseur mitigeur B/D*	ZZ 92773 0
7	Raccordo silenziato per monoc.vasca incasso *Silencer for conc. single lever bath mixer* Schalldaempfer S-Anschluss *Raccord silencieur*	ZZ 92890 0
8	Piastra monocomando incasso dev. automatica *Plate single lever mixer* Abdeckrosette UP *Plaque B/D à encastrer*	ZZ 92815 0
9	Copricartuccia monocomando incasso *Escutcheon concealed mixer* Abdeckkappe f/UP-EHM *Couvre-cartouche mitigeur encastré*	ZZ 92705 0
10	Cartuccia monocomando con viti e adattatore *Mixing valve* Kartusche *Cartouche mitigeurs*	ZZ 90746 0

AY.10

AY002100 https://www.cisal.it/parte-esterna-monocomando-vasca-doccia-incasso-arcana-royal-ay002100

© 2021 Cisal. Via Pietro Durio 160 - 28010 - Alzo (NO) - Italia
Mail: cisal@cisal.it, Telefono: (+39) 0322 918111, P.Iva IT02422810032.

Parte incasso monocomando vasca-doccia INCASSO_ZA002210

ZA002210

https://www.cisal.it/parte-incasso-monocomando-vasca-doccia-incasso-za002210

2025-10-14

© 2021 Cisal. Via Pietro Durio 160 - 28010 - Alzo (NO) - Italia
Mail: cisal@cisal.it, Telefono: (+39) 0322 918111, P.Iva IT02422810032.