Cisal
TEL. (+39) 0322 918111
MAIL. cisal@cisal.it

Set idroscopino completo IDROSCOPINI_A3007910



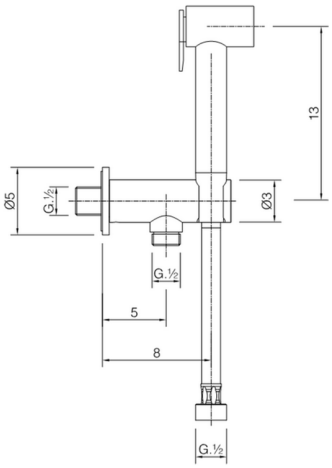

MODELLO **A3007910**

Set idroscopino completo,supporto murale con valvola di sicurezza,doccetta idroscopino,flex PVC 120 cm

FINITURE DISPONIBILI

21 21 Cromo

24 24 Oro

CARATTERISTICHE

Doccetta idroscopino

Doccetta Idroscopino

Doccetta idroscopino monoforo, per la pulizia del sanitario.

2026-11-24

© 2021 Cisal. Via Pietro Durio 160 - 28010 - Alzo (NO) - Italia
Mail: cisal@cisal.it, Telefono: (+39) 0322 918111, P.Iva IT02422810032.