Cisal
TEL. (+39) 0322 918111
MAIL. cisal@cisal.it

Miscelatore lavabo 3 fori HI-RISE_RI001020



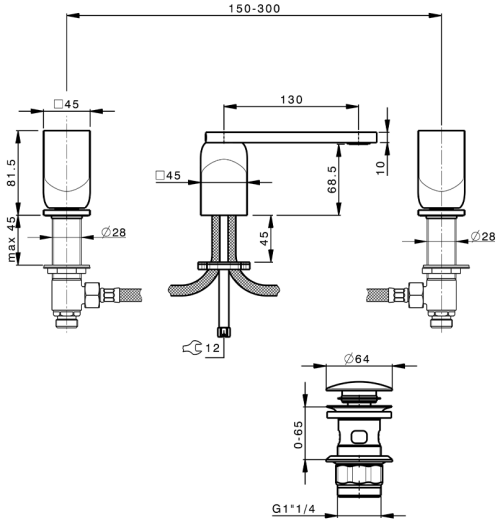

MODELLO **RI001020**

Miscelatore lavabo 3 fori,con scarico Click Clack 1"1/4

FINITURE DISPONIBILI

- **21** 21 Cromo
- **24** 24 Oro
- **2F** 2F Nichel Spazzolato
- **2W** 2W Oro Spazzolato
- **40** 40 Nero Opaco
- **4Q** 4Q Bianco Opaco
- **5G** 5G Oro Rosa
- **6V** 6V Bianco Opaco/Nichel Spazzolato
- **6X** 6X Bianco Opaco/Oro Spazzolato
- **7W** 7W Nero Opaco/Oro Spazzolato

CARATTERISTICHE

2026-11-25

© 2021 Cisal. Via Pietro Durio 160 - 28010 - Alzo (NO) - Italia
Mail: cisal@cisal.it, Telefono: (+39) 0322 918111, P.Iva IT02422810032.