Cisal
TEL. (+39) 0322 918111
MAIL. cisal@cisal.it

Parte esterna monocomando lavabo a parete GRACE_GC005512



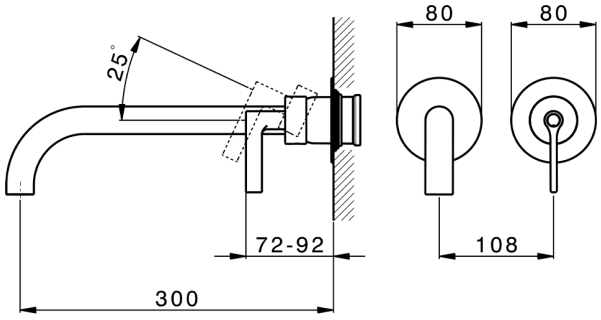

MODELLO **GC005512**

Parte esterna monocomando lavabo a parete,senza parte incasso,bocca L.300 mm,per art.Easy-Box ZA002450-ZA025510

FINITURE DISPONIBILI

	**21**	21 Cromo
	**2F**	2F Nichel Spazzolato
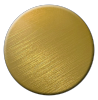	**2W**	2W Oro Spazzolato
	**5H**	5H Dark Brass Brushed
	**5L**	5L Black Titanium Spazzolato
	**6T**	6T Cromo/Nero Opaco

CARATTERISTICHE

Installazione	**Incasso**
Parti Incasso necessarie	**ZA002450**

© 2021 Cisal. Via Pietro Durio 160 - 28010 - Alzo (NO) - Italia
Mail: cisal@cisal.it, Telefono: (+39) 0322 918111, P.Iva IT02422810032.

Cisal
TEL. (+39) 0322 918111
MAIL. cisal@cisal.it

Parte esterna monocomando lavabo a parete GRACE_GC005512

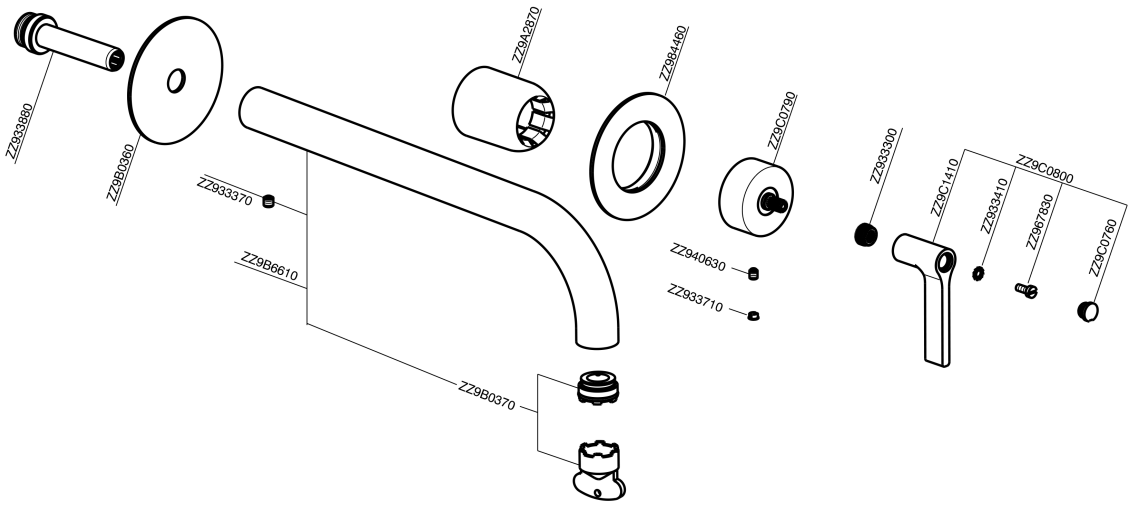

GC005512 https://www.cisal.it/parte-esterna-monocomando-lavabo-a-parete-grace-gc005512

2026-11-24

© 2021 Cisal. Via Pietro Durio 160 - 28010 - Alzo (NO) - Italia
Mail: cisal@cisal.it, Telefono: (+39) 0322 918111, P.Iva IT02422810032.