Cisal
TEL. (+39) 0322 918111
MAIL. cisal@cisal.it

Parte esterna termostatico doccia incasso 2 uscite HI-RISE_RI019100

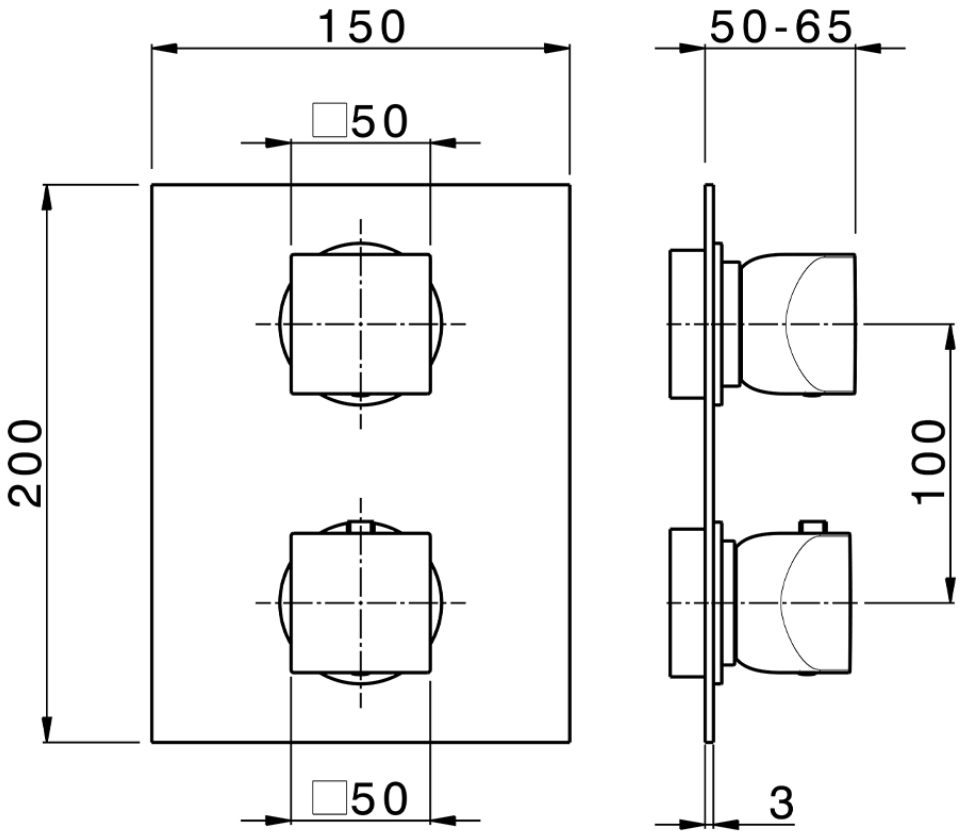

RI019100 https://www.cisal.it/parte-esterna-termostatico-doccia-incasso-2-uscite-hi-rise-ri019100

© 2021 Cisal. Via Pietro Durio 160 - 28010 - Alzo (NO) - Italia
Mail: cisal@cisal.it, Telefono: (+39) 0322 918111, P.Iva IT02422810032.

Cisal
TEL. (+39) 0322 918111
MAIL. cisal@cisal.it

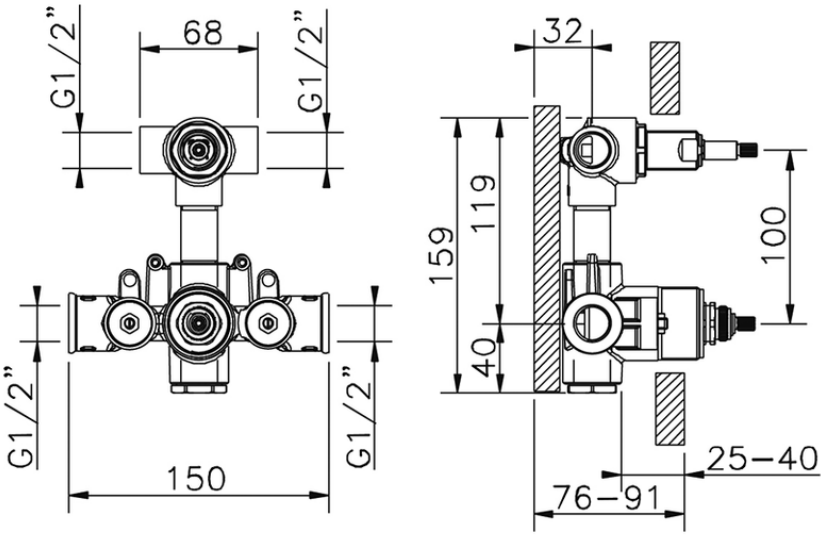

ZA019101 https://www.cisal.it/parte-incasso-termostatico-doccia-2-uscite-incasso-za019101

2025-10-26

© 2021 Cisal. Via Pietro Durio 160 - 28010 - Alzo (NO) - Italia
Mail: cisal@cisal.it, Telefono: (+39) 0322 918111, P.Iva IT02422810032.