Cisal
TEL. (+39) 0322 918111
MAIL. cisal@cisal.it

Completo Monocomando per One-Box ARCANA EMPRESS_EM0BM030

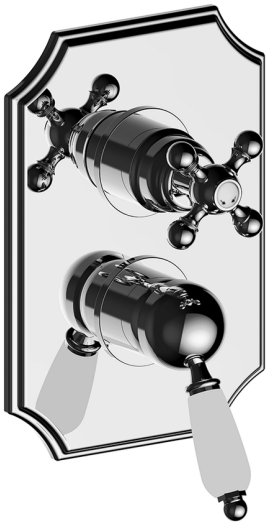

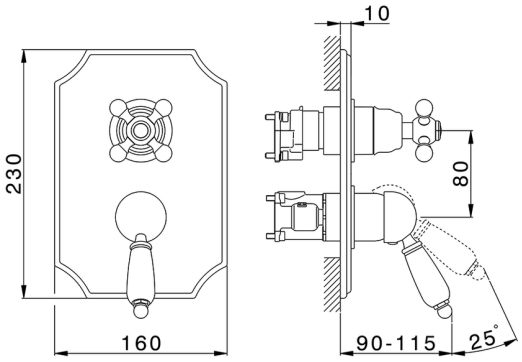

MODELLO **EM0BM030**

Completo Monocomando per One-Box,con deviatore 2-3 uscite,profondità minima di installazione 67 mm,senza parte incasso,per art.ZA00B030-ZA00B031

FINITURE DISPONIBILI

21 21 Cromo

24 24 Oro

26 26 Vecchio Rame

27 27 Vecchio Bronzo

2A 2A Nichel Satinato Spazzolato

74 74 Cromo/Oro

CARATTERISTICHE

Ricambio Cartuccia **ZZ97179000**

Cartuccia Monocomando 35 mm

Installazione **Incasso**

Parti Incasso necessarie **ZA00B031**

ZA00B030

© 2021 Cisal. Via Pietro Durio 160 - 28010 - Alzo (NO) - Italia
Mail: cisal@cisal.it, Telefono: (+39) 0322 918111, P.Iva IT02422810032.

Completo Monocomando per One-Box ARCANA EMPRESS_EM0BM030

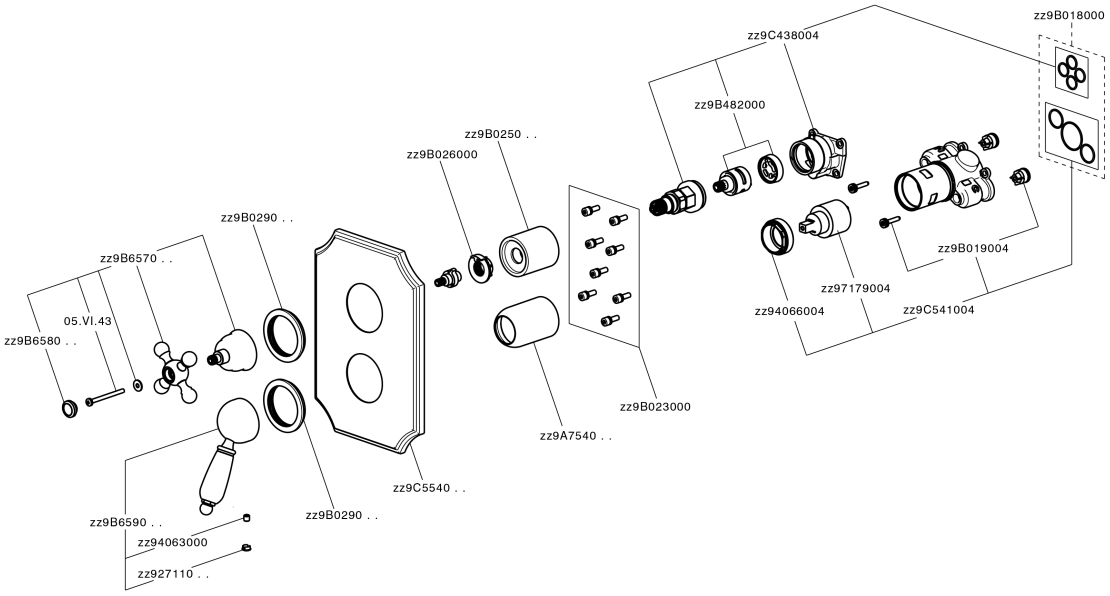

EM0BM030 https://www.cisal.it/completo-monocomando-per-one-box-arcana-empress-em0bm030

© 2021 Cisal. Via Pietro Durio 160 - 28010 - Alzo (NO) - Italia
Mail: cisal@cisal.it, Telefono: (+39) 0322 918111, P.Iva IT02422810032.

Cisal
TEL. (+39) 0322 918111
MAIL. cisal@cisal.it

One-Box Universale per incasso ONE BOX_ZA00B031

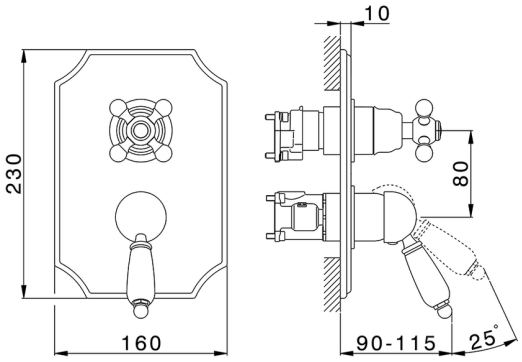

MODELLO **ZA00B031**

One-Box Universale per incasso,per termostatico o monocomando 1,2 o 3 uscite,senza parte esterna,con silenziatori,con guarnizione per sigillatura

FINITURE DISPONIBILI

04 04 Senza Finitura

CARATTERISTICHE

Incasso	**1**

Termostatico

Il Termostatico Cisal è il tuo personale gestore dell'acqua che ti aiuta a gestire e controllare acqua ed energia senza sprechi.

© 2021 Cisal. Via Pietro Durio 160 - 28010 - Alzo (NO) - Italia
Mail: cisal@cisal.it, Telefono: (+39) 0322 918111, P.Iva IT02422810032.

Cisal
TEL. (+39) 0322 918111
MAIL. cisal@cisal.it

One-Box Universale per incasso ONE BOX_ZA00B030

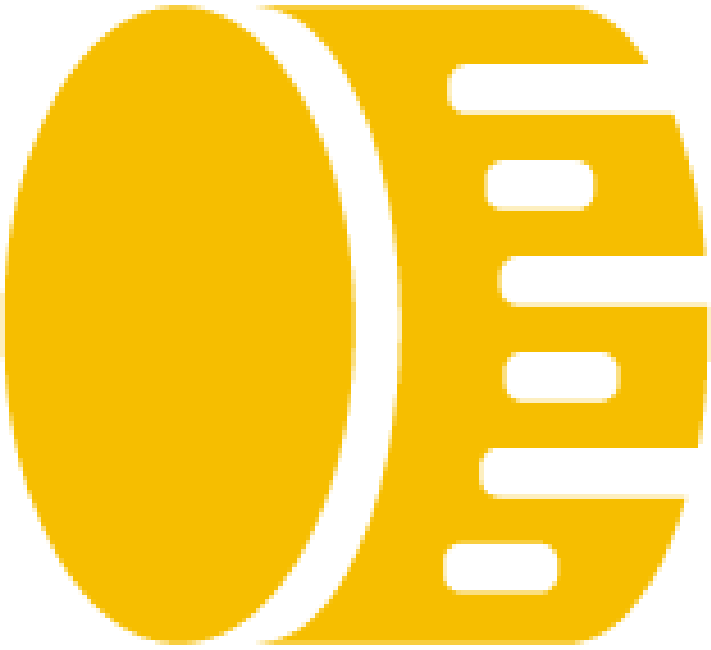

MODELLO **ZA00B030**

One-Box Universale per incasso,per termostatico o monocomando 1,2 o 3 uscite,senza parte esterna,senza silenziatori,con guarnizione per sigillatura

FINITURE DISPONIBILI

04 04 Senza Finitura

CARATTERISTICHE

Termostatico

Il Termostatico Cisal è il tuo personale gestore dell'acqua che ti aiuta a gestire e controllare acqua ed energia senza sprechi.

2026-11-27

© 2021 Cisal. Via Pietro Durio 160 - 28010 - Alzo (NO) - Italia
Mail: cisal@cisal.it, Telefono: (+39) 0322 918111, P.Iva IT02422810032.