Cisal
TEL. (+39) 0322 918111
MAIL. cisal@cisal.it

Completo doccia con presa acqua PUSH&SHOWER_DS0G5100

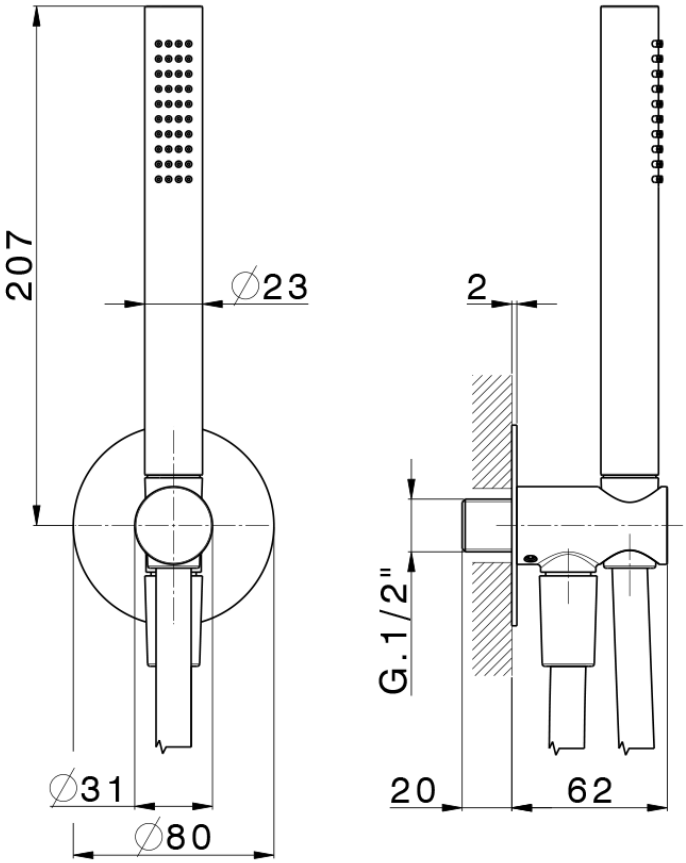

DS0G5100 https://www.cisal.it/completo-doccia-con-presa-acqua-pushshower-ds0g5100

2025-10-13

© 2021 Cisal. Via Pietro Durio 160 - 28010 - Alzo (NO) - Italia
Mail: cisal@cisal.it, Telefono: (+39) 0322 918111, P.Iva IT02422810032.