Cisal
TEL. (+39) 0322 918111
MAIL. cisal@cisal.it

Set doccetta igienica completo IDROSCOPINI_CY007910

MODELLO **CY007910**

Set doccetta igienica completo,supporto murale con valvola di sicurezza,doccetta igienica,flex PVC 120 cm

FINITURE DISPONIBILI

21 21 Cromo

24 24 Oro

CARATTERISTICHE

Doccetta igienica

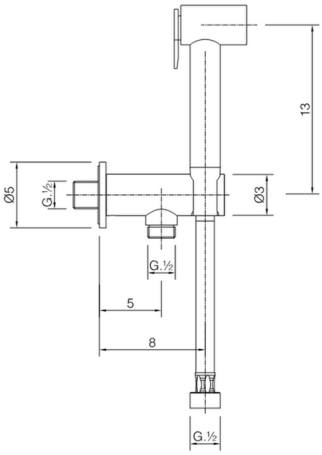

Doccetta Igienica

Doccetta igienica multiforo, per la cura dell' igiene personale.

2025-08-18

© 2021 Cisal. Via Pietro Durio 160 - 28010 - Alzo (NO) - Italia
Mail: cisal@cisal.it, Telefono: (+39) 0322 918111, P.Iva IT02422810032.