Doccetta Lineaviva SHOWER_DS014250

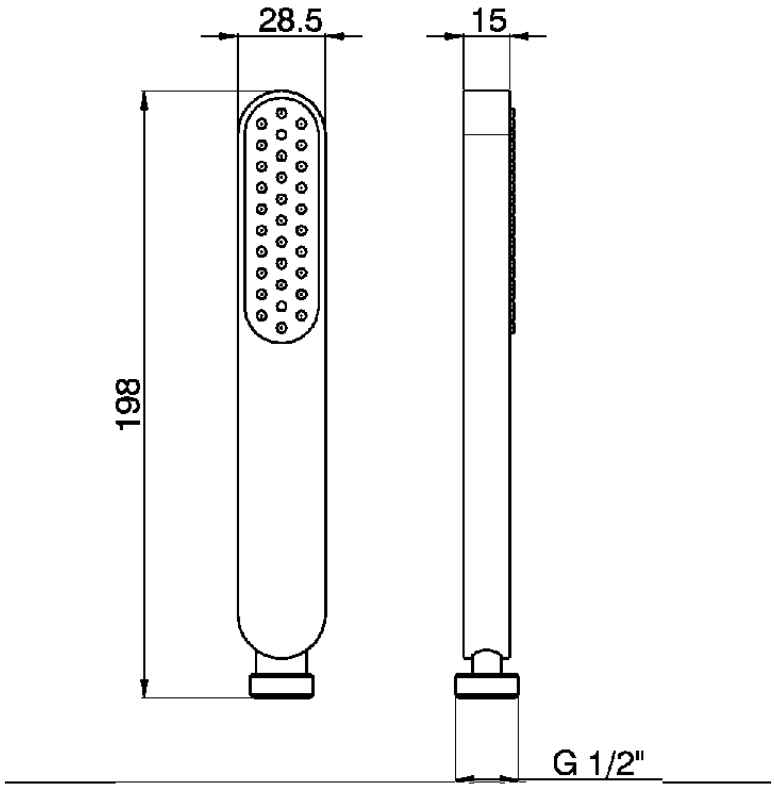

DS014250

https://www.cisal.it/doccetta-lineaviva-shower-ds014250

2026-11-23

© 2021 Cisal. Via Pietro Durio 160 - 28010 - Alzo (NO) - Italia
Mail: cisal@cisal.it, Telefono: (+39) 0322 918111, P.Iva IT02422810032.