Cisal
TEL. (+39) 0322 918111
MAIL. cisal@cisal.it

Doccetta Lineaviva SHOWER_DS014250



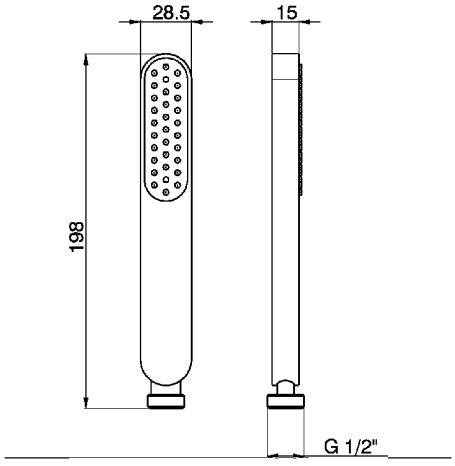

MODELLO **DS014250**

Doccetta Lineaviva,monogetto in ABS

FINITURE DISPONIBILI

21	21 Cromo
2B	2B Nichel Lucido
2F	2F Nichel Spazzolato
40	40 Nero Opaco
4Q	4Q Bianco Opaco

CARATTERISTICHE

2026-11-23

© 2021 Cisal. Via Pietro Durio 160 - 28010 - Alzo (NO) - Italia
Mail: cisal@cisal.it, Telefono: (+39) 0322 918111, P.Iva IT02422810032.