Cisal
TEL. (+39) 0322 918111
MAIL. cisal@cisal.it

Miscelatore monocomando lavabo alto NUANCE X32_X2003544

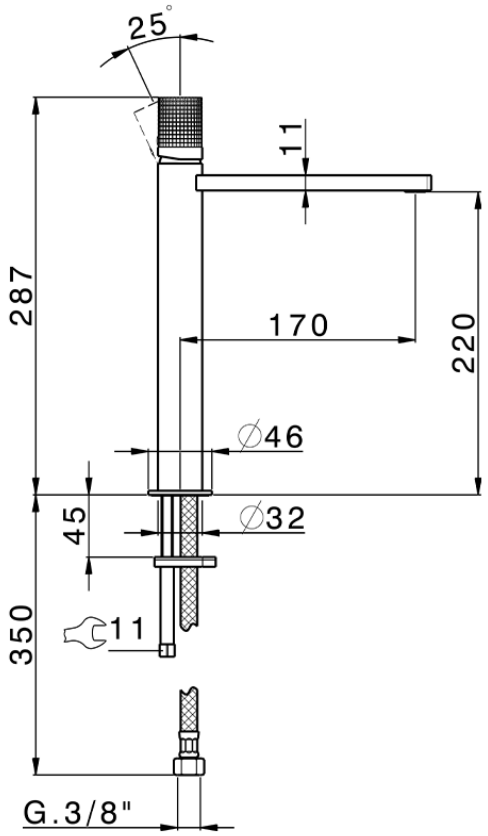

X2003544

https://www.cisal.it/miscelatore-monocomando-lavabo-alto-nuance-x32-x2003544

2026-02-15

© 2021 Cisal. Via Pietro Durio 160 - 28010 - Alzo (NO) - Italia
Mail: cisal@cisal.it, Telefono: (+39) 0322 918111, P.Iva IT02422810032.