Porta salviette ARCANA COMPLEMENTI_AR090210

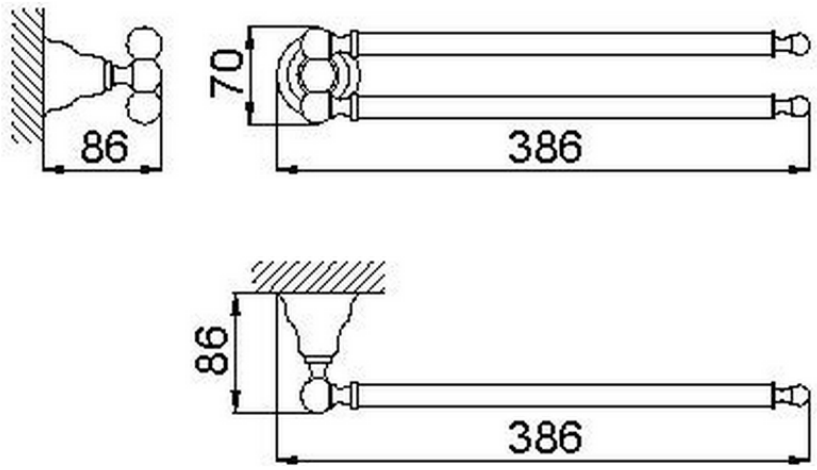

AR090210

https://www.cisal.it/porta-salviette-arcana-complementi-ar090210

2026-11-24

© 2021 Cisal. Via Pietro Durio 160 - 28010 - Alzo (NO) - Italia
Mail: cisal@cisal.it, Telefono: (+39) 0322 918111, P.Iva IT02422810032.