Cisal
TEL. (+39) 0322 918111
MAIL. cisal@cisal.it

Pannello doccia monocomando 2 funzioni COLONNE DOCCIA_ZS005030

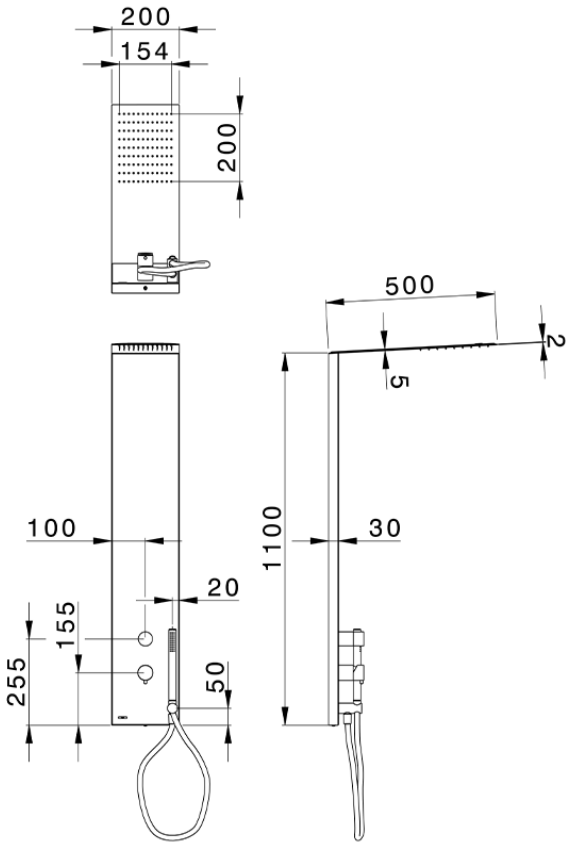

ZS005030 https://www.cisal.it/pannello-doccia-monocomando-2-funzioni-colonne-doccia-zs005030

2026-11-24

© 2021 Cisal. Via Pietro Durio 160 - 28010 - Alzo (NO) - Italia
Mail: cisal@cisal.it, Telefono: (+39) 0322 918111, P.Iva IT02422810032.